1948

Tren de fuerza

Diseñado para ofrecer rendimiento, potencia y eficiencia del combustible.

Motor Cat

El motor Cat C4.4 ACERT proporciona una operación más limpia y silenciosa, además de un desempeño y durabilidad superiores. Además, cumple con los estándares de emisiones EPA Tier 4 Interim de EE.UU. y Stage IIIB de la Unión Europea. Otras características del motor son:

- Sistema de regeneración pasiva que no requiere la interacción del operador
- Filtro de partículas diesel de larga duración
- Mayor eficiencia del combustible

Transmisión

La transmisión servomecánica estándar proporciona cuatro velocidades de avance y retroceso. Los embragues de cambio hidráulico permiten cambios de dirección y de velocidad de desplazamiento sobre la marcha. La transmisión de cambios automáticos optativa adapta los engranajes según la pendiente y las condiciones de carga.

- El convertidor de par, de mayor tamaño, proporciona un 14 % más de potencia de empuje, agresividad en bancos duros y desplazamiento en subidas de colinas con mayor rapidez.
- Las válvulas hidráulicas de control proporcional suavizan los cambios de velocidad y de dirección.
- La opción de tracción en cuatro ruedas mejora la movilidad y el rendimiento del cargador en condiciones de suelo deficientes y puede activarse sobre la marcha.
- La velocidad máxima de 40 km/h (25 mph) de desplazamiento por carreteras reduce el tiempo de desplazamiento entre sitios de trabajos.

412

Selector de modalidad del freno

El interruptor selector de modalidad del freno tiene tres posiciones: tracción en dos ruedas, tracción en dos ruedas con freno en todas las ruedas y tracción en cuatro ruedas. La tracción en dos ruedas con freno en todas las ruedas optimiza la duración de los neumáticos en el desplazamiento por carretera y conecta el eje delantero cuando se activan los frenos para mejorar el rendimiento durante el frenado. El selector de modalidad del freno se incluye en el paquete de tracción en 4 ruedas.

1947

Sistema hidráulico

El sistema de detección de carga ajusta la potencia a la demanda.

Potente sistema hidráulico

El sistema hidráulico de centro cerrado con detección de carga ajusta la presión y el flujo según las exigencias de trabajo. Sin importar si realizan excavaciones de grandes zanjas o de áreas precisas alrededor de servicios, podrá mantener el control. En aplicaciones como la excavación de zanjas para producción, donde la velocidad es un factor importante, el sistema proporcionará el flujo necesario para hacer el trabajo con rapidez y eficiencia. El nuevo limitador del par electrónico de la bomba mejora la administración de potencia y el rendimiento hidráulico. Otras características del sistema hidráulico con detección de carga son:

- Mayor eficiencia del combustible
- Operación más silenciosa
- Menor desgaste de los componentes
- Temperaturas hidráulicas más bajas
- Fuerzas de levantamiento y excavación plenas a cualquier velocidad del motor

413

1946

Rendimiento de la retroexcavadora

Mayores fuerzas de excavación.

Pluma

La pluma tipo excavadora está construida para lograr un rendimiento y una duración óptimos. El diseño curvo proporciona mayor espacio libre al excavar una zanja sobre obstáculos o al cargar un camión. La pluma estrecha mejora el área de visibilidad hacia el cucharón y la zanja en toda la gama de operación. La fundición rotatoria más sólida y el diseño con doble horquilla aumentan la durabilidad y fiabilidad.

Brazo

Los bordes serrados del brazo ayudan a sujetar mejor los materiales en las aplicaciones de desmonte y demolición. El brazo extensible optativo aumenta el alcance y la profundidad de excavación en aproximadamente 1,2 m (4').

Tenazas

Los elementos necesarios para el montaje de tenazas son estándar en todas las retroexcavadoras cargadoras Cat de modo de aumentar la versatilidad de la máquina, para lo cual, hay disponibles tenazas hidráulicas Cat. Las tenazas mecánicas también están disponibles en su distribuidor Cat.

Rendimiento del cargador

Nuevo y más potente cargador delantero.

Los nuevos brazos del cargador delantero proporcionan más alcance, altura de descarga y fuerza de desprendimiento. Elija el varillaje del cargador que mejor se adapte a su aplicación:

- **El varillaje** del cargador de inclinación única (estándar) posee mayores fuerzas de levantamiento y desprendimiento que ofrecen un excelente rendimiento en aplicaciones de relleno y carga de camiones.
- **El varillaje del cargador del** portaherramientas integral **(IT)** (optativo) proporciona mayores fuerzas de desprendimiento con levantamiento paralelo que permiten obtener una carga y una manipulación de materiales eficientes. El versátil portaherramientas integrado incluye un acoplador rápido hidráulico estándar y puede emplear una amplia variedad de herramientas Cat para distintas aplicaciones. El control de palanca única del cargador con portaherramientas integral permite realizar una modulación precisa de las herramientas hidráulicas de trabajo. Mediante un rodillo manual es posible realizar funciones hidráulicas auxiliares en herramientas de trabajo como cucharones de uso múltiple, cepillos y otros accesorios.

1945

Herramientas

Haga más trabajos con una máquina.

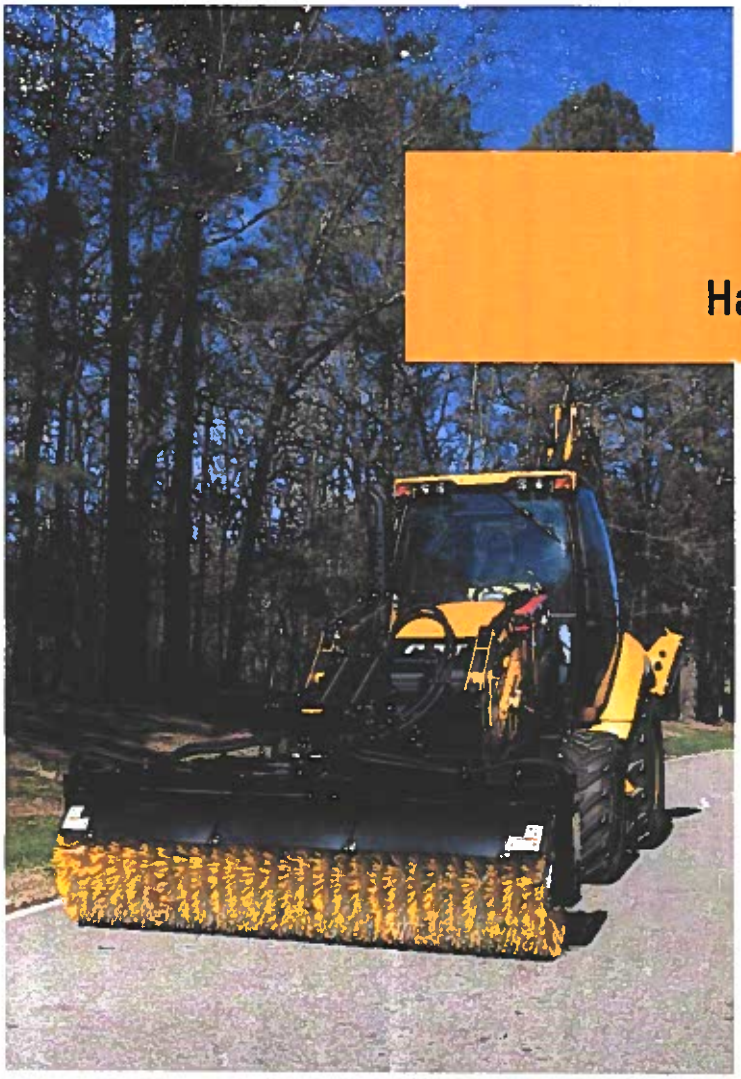

Herramientas para retroexcavadora

Aumente la versatilidad de su máquina con la amplia selección de accesorios para retroexcavadoras:

- Cucharones: de servicio estándar, de servicio pesado, de servicio pesado para roca, de excavación de suelo, para coral y para limpieza de acequias
- Perfiladoras de pavimento en frío
- Martillos
- Sinfines
- Desgarradores
- Tenazas (mecánica e hidráulica)
- Compactadores de placas vibratorias
- Acopladores rápidos

Herramientas del cargador

Hay disponible una amplia gama de accesorios para cargadores, entre ellos:

- Cucharones: de uso general, de usos múltiples, de descarga lateral y para material liviano
- Hojas orientables
- Cepillos
- Rastrillos
- Horquillas
- Brazos de manipulación de materiales
- Hojas para nieve

Acoplador rápido del cargador con portaherramientas integral

Gracias al acoplador rápido se puede obtener una conexión sencilla y rápida con las herramientas de trabajo al permitir cambiar herramientas mecánicas en menos de 30 segundos y desde la comodidad de la estación del operador.

Acoplador rápido de la retroexcavadora

Los acopladores rápidos, manual o hidráulico, de la retroexcavadora facilitan el intercambio de las herramientas traseras. El nuevo acoplador con traba doble Cat cuenta con un diseño de cuña auto-ajustable que garantiza un ajuste preciso. Además, tiene una traba de seguridad que cierra automáticamente.

Facilidad de servicio

La facilidad de mantenimiento ayuda a hacer funcionar la máquina.

Reduzca al mínimo el tiempo de inactividad

Las características de comodidad para la prestación del servicio facilitan el mantenimiento y reducen el tiempo de inactividad:

- El paquete de enfriamiento abisagrado facilita el acceso
- El capó inclinable ofrece un acceso simple y conveniente a todos los puntos de verificación del motor
- Los paneles laterales del motor se quitan con facilidad y sin la necesidad de usar herramientas
- El sistema Product Link™ de Cat (optativo) posibilita la generación de informes remotos sobre la ubicación de la máquina y de los parámetros del sistema de operación

Respaldo al cliente

Un respaldo sin igual hace la diferencia.

Respaldo de distribuidores reconocidos

Desde ayudarlo a elegir la máquina correcta hasta el respaldo constante y experimentado, los distribuidores Cat proporcionan lo mejor en ventas y servicio.

- Programas de mantenimiento preventivo y contratos de mantenimiento garantizados
- Disponibilidad de las mejores piezas en su clase.
- Capacitación de los operadores para multiplicar sus ganancias
- Piezas remanufacturadas Cat originales

Especificaciones del modelo 420F/420F IT

Motor

Modelo del motor	Cat C4.4 ACERT	
Potencia bruta		
SAE J1995	76 kW	102 hp
ISO 14396	74 kW	100 hp
Potencia neta nominal a 2.200 rpm		
SAE J1349	69 kW	93 hp
ISO 9249/EEC 80/1269	70 kW	94 hp
Potencia máxima neta a 1.800 rpm		
SAE J1349	71 kW	95 hp
ISO 9249	72 kW	97 hp
EEC 80/1269	72 kW	97 hp
Calibre	105 mm	4,13"
Carrera	127 mm	5"
Cilindrada	4,4 L	268 pulg³
Reserva de par neta a 1.400 rpm: SAE J1349	46 %	
Par máximo neto a 1.400 rpm	438 N·m	323 lb-pie

- El motor cumple con los estándares de emisiones Tier 4 Interim de la EPA de EE.UU./Stage IIIB de la Unión Europea.

Transmisión

Transmisión servomecánica estándar		
1ª de avance	6 km/h	3,7 mph
2ª de avance	9,6 km/h	5,9 mph
3ª de avance	20 km/h	12 mph
4ª de avance	40 km/h	25 mph
1ª de retroceso	6 km/h	3,7 mph
2ª de retroceso	9,6 km/h	5,9 mph
3ª de retroceso	20 km/h	12 mph
4ª de retroceso	40 km/h	25 mph
Transmisión automática optativa		
1ª de avance	5,9 km/h	3,7 mph
2ª de avance	9,5 km/h	5,9 mph
3ª de avance	20 km/h	12 mph
4ª de avance	27 km/h	17 mph
5ª de avance	41 km/h	25 mph
1ª de retroceso	5,9 km/h	3,7 mph
2ª de retroceso	13 km/h	7,8 mph
3ª de retroceso	27 km/h	17 mph

Pesos*

Peso en orden de trabajo: nominal	6.983 kg	15.395 lb
Peso en orden de trabajo: máximo	11.000 kg	24.251 lb
Cabina ROPS/FOPS	184 kg	406 lb
Transmisión automática	216 kg	476 lb
Control de amortiguación	14 kg	31 lb
Aire acondicionado	26 kg	57 lb
Tracción en las cuatro ruedas	183 kg	397 lb
Cucharón de uso múltiple (1,0 m³/1,3 yd³) (sin horquillas ni dientes)	745 kg	1.642 lb
Cargador con portaherramientas integral y acoplador rápido	197 kg	434 lb
Brazo extensible	305 kg	672 lb
Contrapesos (Opción 1)	115 kg	255 lb
Contrapesos (Opción 2)	240 kg	530 lb
Contrapesos (Opción 3)	460 kg	1.015 lb

* Las especificaciones que se muestran corresponden a la máquina equipada con cucharón cargador de uso general de 0,96 m³ (1,25 yd³), cucharón retroexcavador de servicio pesado de 610 mm (24"), contrapeso de 115 kg (255 lb), operador de 80 kg (176 lb) y tanque de combustible lleno.

Dirección

Tipo	Rueda delantera	
Servodirección	Hidrostática	
Calibre	105 mm	4,13"
Carrera	127 mm	5,0"
Diámetro de la varilla	36 mm	1,4"
Oscilación del eje	11°	
Radio de giro: tracción en 2 ruedas/tracción en 4 ruedas (rueda interior sin freno)		
Ruedas exteriores delanteras	8,18 m	26' 10"
Cucharón cargador exterior más ancho	10,97 m	36' 0"

Clasificaciones de los ejes

Eje delantero con tracción en 2 ruedas		
Estático	22.964 kg	50.582 lb
Dinámico	9.186 kg	20.233 lb
Eje delantero con tracción en 4 ruedas		
Estático	22.964 kg	50.582 lb
Dinámico	9.186 kg	20.233 lb
Eje trasero		
Estático	22.964 kg	50.582 lb
Dinámico	9.186 kg	20.233 lb
Oscilación del eje	10 grados	

- Los ejes de tracción en las cuatro ruedas y de tracción en dos ruedas están montados en péndulo y sellados y lubricados permanentemente por lo que no requieren mantenimiento diario. Posee también un cilindro de dirección de doble acción con un ángulo de dirección de 52° que mejora la maniobrabilidad.

Especificaciones del modelo 420F/420F IT

1942

Sistema hidráulico

Tipo	Centro cerrado	
Tipo de bomba	Flujo variable y pistones axiales	
Capacidad de la bomba a 2.200 rpm	163 L/min	43 gal EE.UU./min
Presión del sistema: retroexcavadora	25.000 kPa	3.600 lb/pulg²
Presión del sistema: cargador	25.000 kPa	3.600 lb/pulg²

Capacidades de llenado de servicio

Sistema de enfriamiento con aire acondicionado	22 L	5,8 gal EE.UU.
Tanque de combustible	165 L	44 gal EE.UU.
Aceite del motor con filtro	8,8 L	2,3 gal EE.UU.
Transmisión: servomecánica		
Tracción en 2 ruedas	18,5 L	4,9 gal EE.UU.
Tracción en 4 ruedas	18,5 L	4,9 gal EE.UU.
Transmisión: automática		
Tracción en 4 ruedas	19,0 L	5,0 gal EE.UU.
Eje trasero	16,5 L	4,4 gal EE.UU.
Engranajes planetarios	1,7 L	0,4 gal EE.UU.
Eje delantero (tracción en 4 ruedas)	11,0 L	2,9 gal EE.UU.
Engranajes planetarios	0,7 L	0,2 gal EE.UU.
Sistema hidráulico	95,0 L	25,1 gal EE.UU.
Tanque hidráulico	40,0 L	10,6 gal EE.UU.

- Requiere combustible de contenido ultrabajo de azufre </= 15 ppm de azufre en el combustible.

Neumáticos

Las funciones se incluyen como combinación de neumáticos delanteros y traseros:

- 11L-16 (12 capas) F-3/19.5L-24 (12 capas) R4 ATU
- 12.5/80-18 (12 capas) 1-3/19.5L-24 (12 capas) ATU
- 12.5/80-18 NHS (12 capas) 1-3/21L-24 (16 capas) R4 ATU
- 340/80R 18/19.5L-24 (12 capas) R4 ATU
- 340/80R 18/500/70R 24 RT

Especificaciones de operación: retroexcavadora

Radio de giro: ruedas exteriores delanteras	8,18 m	26' 10"
Radio de giro: cucharón cargador exterior más ancho	10,97 m	36' 0"

- ISO 5010.
- Tracción en 2 ruedas, tracción en 4 ruedas (rueda interior sin freno).

Características del motor

- La regeneración es pasiva y no requiere que el operador realice ninguna acción ni que interrumpa su trabajo.
- Pistones de tres anillos hechos de aleación ligera de silicio/aluminio para proporcionar mayor resistencia y una máxima conductividad térmica.
- Cigüeñal forjado en acero al cromo/molibdeno con muñones templados por inducción o nitrocarburados.
- Los sellos de aceite de los cigüeñales delantero y trasero son de Viton y PTFE tipo "labio" que proporcionan un sellado integral contra el polvo.
- Las válvulas de admisión de acero al cromo/silicio resistentes al calor y las válvulas de escape revestidas con estelita proporcionan una vida útil prolongada.
- El bloque de motor es una aleación de hierro fundido de alta resistencia, con diseño de faldón profundo y monobloque, lo que aumenta la fortaleza y prolonga su duración.
- La culata está hecha de una aleación de hierro fundido de alta resistencia con grosor extra de la plataforma y de las paredes. Los orificios de admisión y escape están fundidos con precisión para permitir un flujo óptimo del gas.
- El sistema de combustible de inyección directa proporciona una alimentación precisa de combustible, mientras que la bomba eléctrica para levantamiento montada de forma remota mejora la facilidad de servicio.
- Filtro de aire de sello axial de tipo seco con sistema automático de antefiltro integrado para expulsión de polvo e indicador del estado del filtro.
- Sistema eléctrico directo de arranque y carga de 12 voltios con batería libre de mantenimiento del Grupo 31 de 880 CCA.
- Sistema auxiliar de arranque estándar de bujías incandescentes que permite un arranque eficiente en clima frío.
- Tren de engranajes con alta relación de contacto, cubierta superior fija para aislamiento periférico y diseño de bloque de culata abierta que reducen el ruido del motor.
- Mayor par mínimo para mejorar el rendimiento del motor y de la máquina.
- El motor está equipado con una bomba eléctrica de cebado de combustible.

Frenos

Características:

- Los frenos cumplen con las siguientes normas: SAE J1473 e ISO 3450.
- Autoajustables, completamente cerrados y sellados.
- Los pedales del freno se pueden trabar durante el desplazamiento por carretera.
- Los frenos de estacionamiento/secundarios son independientes del sistema de freno de servicio. El freno de estacionamiento se conecta mecánicamente por medio de una palanca de mano ajustable ubicada en la consola derecha.

418

Dimensiones de la máquina

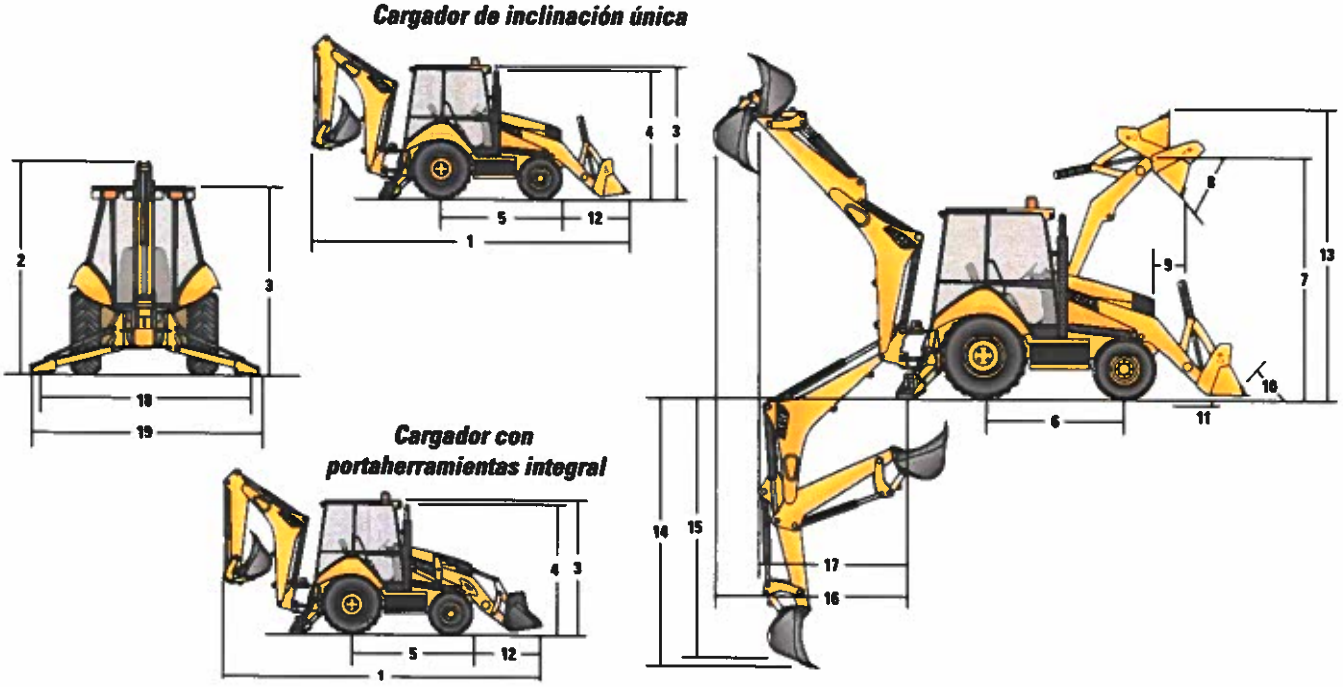

		Cargador de inclinación única									
		Uso general (0,96 m³/1,25 yd³)		Uso general (1,1 m³/1,4 yd³)		Uso general (1,15 m³/1,5 yd³)		Uso múltiple (1,0 m³/1,3 yd³)		Uso múltiple (1,1 m³/1,4 yd³)	
1	Longitud total para el transporte	7.169 mm	23' 6"	7.208 mm	23' 8"	7.208 mm	23' 8"	7.133 mm	23' 5"	7.133 mm	23' 5"
	Longitud total (cargador en el suelo)	7.141 mm	23' 5"	7.161 mm	23' 6"	7.161 mm	23' 6"	7.059 mm	23' 2"	7.059 mm	23' 2"
2	Altura total para el transporte: brazo estándar	3.577 mm	11' 9"	3.577 mm	11' 9"	3.577 mm	11' 9"	3.577 mm	11' 9"	3.577 mm	11' 9"
	Altura total para el transporte: brazo extensible	3.631 mm	11' 11"	3.631 mm	11' 11"	3.631 mm	11' 11"	3.631 mm	11' 11"	3.631 mm	11' 11"
	Ancho total	2.322 mm	7' 7"	2.322 mm	7' 7"	2.322 mm	7' 7"	2.322 mm	7' 7"	2.322 mm	7' 7"
3	Altura hasta la parte superior de la cabina/techo	2.819 mm	9' 3"	2.819 mm	9' 3"	2.819 mm	9' 3"	2.819 mm	9' 3"	2.819 mm	9' 3"
4	Altura hasta la parte superior del tubo de escape vertical	2.744 mm	9' 0"	2.744 mm	9' 0"	2.744 mm	9' 0"	2.744 mm	9' 0"	2.744 mm	9' 0"
	Altura hasta el pasador de articulación del cargador (transporte)	381 mm	1' 3"	428 mm	1' 5"	428 mm	1' 5"	432 mm	1' 5"	432 mm	1' 5"
	Espacio libre sobre el suelo (mínimo)	320 mm	1' 1"	320 mm	1' 1"	320 mm	1' 1"	320 mm	1' 1"	320 mm	1' 1"
5	Línea de centro del eje trasero hasta la parrilla delantera	2.705 mm	8' 10"	2.705 mm	8' 10"	2.705 mm	8' 10"	2.705 mm	8' 10"	2.705 mm	8' 10"
	Entrevía de ruedas delanteras	1.895 mm	6' 3"	1.895 mm	6' 3"	1.895 mm	6' 3"	1.895 mm	6' 3"	1.895 mm	6' 3"
	Entrevía de ruedas traseras	1.714 mm	5' 7"	1.714 mm	5' 7"	1.714 mm	5' 7"	1.714 mm	5' 7"	1.714 mm	5' 7"
6	Distancia entre ejes, tracción en 2 ruedas/en todas las ruedas	2.200 mm	7' 3"	2.200 mm	7' 3"	2.200 mm	7' 3"	2.200 mm	7' 3"	2.200 mm	7' 3"

Las dimensiones y especificaciones de rendimiento mostradas son para máquinas equipadas con neumáticos delanteros 12.5/80-18 SGL, neumáticos traseros 19.5L-24 IT525, techo ROPS, brazo estándar con cucharón de servicio estándar de 610 mm (24"), cucharón cargador de 0,96 m³ (1,25 yd³) y equipos estándar a menos que se especifique lo contrario.

1940

CAMION FREIGHTLINER MODELO M2 106 35K 4X2, 2019 CON VOLTEO DE 7 M3 DE CAPACIDAD

CARACTERISTICAS DEL CAMION

- CAMIÓN NUEVO MARCA FREIGHTLINER MODELO M2 106 35K 4X2 • MODELO 2019
- MOTOR MERCEDES BENZ MBE900-210 6.4L 210HP @2200 RPM,2500 GOV,520 LB/FT @ 1200 RPM
- TRANSMISION FULLER FS-6406ª DE 6 VELOCIDADES
- EJE DELANTERO DE 12,000 LBS
- EJE TRASERO SENCILLO DE 23,000 LBS
- SUSPENSIÓN DELANTERA HOJA ANGOSTA DE 12,000 LBS
- SUSPENSIÓN TRASERA 23,000 LBS
- FRENOS ABS
- 6100MM (240 INCH) WHEELBASE
- TANQUE DE COMBUSTIBLE EN ALUMINIO DE 50 GALONES (189 LTS)
- LLANTAS RADIALES MICHELIN XZE2 11R 22.5
- RINES DE LANTEROS Y TRASEROS DE ACERO
- COLOR BLANCO

Equipamiento

CAJA TIPO GÓNDOLA DE 7 M3 DE CAPACIDAD QUE INCLUYE ACCIONAMIENTO HIDRÁULICO DE LA COMPUERTA, DESDE EL INTERIOR DE LA CABINA

- CUERPO: Acero alta resistencia calibre 3/16 y nervaduras para mayor rigidez
- COLUMNAS: Acero calibre 10 para alta resistencia.
- REBORDE: Acero calibre 10 para alta resistencia.
- ESTRUCTURA DE PISO: Canal estructural (CPS) de 3 " y 6" de peralte de acero alta resistencia.
- FRENTE: Acero alta resistencia calibre 3/16 y nervaduras para mayor rigidez
- PUERTA TRASERA: Acero alta resistencia calibre 3/16 con marco de perfil tubular y nervaduras para mayor rigidez
- APERTURA DE PUERTA TRASERA: Manual
- LODERAS: (2) Plástico, colocados atrás de las llantas traseras
- EQUIPO HIDRAULICO: Cilindro de una etapa, bomba de engranes y toma de fuerza de importación
- SISTEMA DE LEVANTE: Tipo tijera con cilindro de una etapa, brazos levantadores y bastidor.

1939

CAMION FREIGHTLINER MODELO M2 106 52K 6X4 SUSPENSION MECANICA 2019 CON TANQUE SEMIELIPTICO CON CAPACIDAD DE 20,000 LTS PARA TRANSPORTAR AGUA.

CAMIÓN NUEVO MARCA FREIGHTLINER MODELO M2 52K 6X4

- MODELO 2019
- MOTOR MERCEDES BENZ MBE900 - 280 7.2L 280 HP @ 2200 RPM,2500 GOV.800LB/FT @ 1300 RPM
- TRANSMISION EATON FULLER FR-14210B DE 10 VELOCIDADES
- EJE DELANTERO MERITOR MFS-12 -143A DE 12,000 LBS
- EJE TRASERO MT-40-14X R-SERIES TANDEM DE 40,000 LBS
- FRENOS ABS
- SUSPENSIÓN DELANTERA HOJA ANGOSTA DE 12,000 LBS
- SUSPENSIÓN TRASERA FLAT-LEAF DE 40,000 LBS
- 2 TANQUES DE COMBUSTIBLE EN ALUMINIO DE 50 GAL (189LTS.) CADA UNO
- LLANTAS RADIALES MICHELIN 11R 22.5
- RINES DE LANTEROS Y TRASEROS DE ACERO
- ASIENTO DE OPERADOR NEUMATICO
- COLOR BLANCO

EQUIPAMIENTO

CARACTERISTICAS DEL TANQUE - PIPA

- TANQUE SEMI-ELÍPTICO PARA EL TRANSPORTE DE LÍQUIDOS (AGUA)
- CAPACIDAD DE 20,000 LTS. + 3% DE EXPANSIÓN
- CONSTRUIDO EN TODO SU CUERPO CON LÁMINA DE ACERO AL CARBÓN CALIBRE 10, TAPAS CEJADAS Y ABOMBADAS, 4 ROMPEOLAS ABOMBADOS CALIBRE 10, PANZA CALIBRE 3/16", CHASIS TROQUELADO EN PLACA CAL. 3/16" A TODO LO LARGO DE LA UNIDAD CON PUENTES TRANSVERSALES DE REFUERZO EN PLACA DE 3/16" CON JUEGO DE 8 PLACAS DE AMARRE 4 POR CADA LADO TIPO ESCUADRAS, POLINES DE MADERA PARA EL MONTAJE DEL TANQUE AL CAMIÓN, CUADRO SUPERIOR TROQUELADO EN LÁMINA CAL.14
- ESCALERA DE ACCESO TUBULAR EN LA PARTE LATERAL,
- DOMO DE CARGA REDONDO DE 20" CON CIERRE HERMÉTICO
- INSTALACIÓN ELÉCTRICA REGLAMENTARIA DE ACUERDO A LAS NORMAS DE LA S.C.T., 12-16 VOLTS,
- DESCARGA LATERAL O TRASERA DE 2" OPCIONAL 3" CON VÁLVULA DE CORTE TIPO MARIPOSA O GLOBO APERTURA RÁPIDA A SU ELECCIÓN
- CAJA LATERAL PORTA HERRAMIENTAS CON PUERTAS Y CERROJO DE CIERRE
- JUEGO DE SALPICADERAS LATERALES DE ALUMINIO
- LODERAS DE HULE,
- MOTOBOMBA DE DESCARGA DE 4 H.P., 2X2"
- 10 MTS. DE MANGUERA INSTALADA EN PARTE TRASERA DE LA UNIDAD,
- PINTURA PRIMER ANTICORROSIVO Y ESMALTE BLANCO DE POLIURETANO EPÓXICO EN UN SOLO TONO
- JUEGO DE PORTA ROMBOS 3 PIEZAS PARA INDICADORES DE PRODUCTO

421

1938

MAQUINA PINTARAYAS MARCA TITAN MODELO POWRLINER 6955, TRAZADOR DE LINEAS SIN AIRE

Especificaciones	
Salida Máxima:	8,5 lpm (2.25 gpm)
Máxima Velocidad de Pintado:	(Teórico) 210m lineales por minuto (12.6 kmph)
Rango de Amplitud de Línea:	2" - 19" (5cm – 50cm) (Con boquillas Adicional)
Presión Máxima de Operación:	3,300 psi
T. Boquilla Máxima:	0.051" (una pistola) 0.033" (dos pistolas)
Impulsor:	Motor Robin Subaru - 4 tiempos (7 HP)
Peso:	235 lbs (107 kg)
Dimensiones:	41" H x 31" W x 60" L 104 cm H x 79 cm W x 152 cm L
Aplicación:	Pintado de Líneas en Vialidades, Tramos Carreteros y Aeropuertos

MAQUINA PINTARRAYAS CON SISTEMA AIRLESS IMPULSADA POR MOTOR A GASOLINA, IDEAL PARA PROYECTOS DE DEMARCACIÓN VIAL EN GRAN ESCALA (AVENIDAS, VIALIDADES, CARRETERAS AEROPUERTOS, ETC). PRESIÓN DE OPERACIÓN REGULABLE (850 A 3,300 PSI). RECOMENDADA PARA LA APLICACIÓN DE PINTURAS VINÍLICAS, BASE AGUA, BASE SOLVENTE, ESMALTES, ALQUIDÁLICOS, POLIURETANOS, ALQUITRÁN DE ULLA, HULE CLORADO, IMPERMEABILIZANTES, Y MATERIALES DE ALTOS SÓLIDOS. SISTEMA MONTADO SOBRE PLATAFORMA MÓVIL PARA FÁCIL OPERACIÓN. CONTROL DE ACELERACIÓN, PARO DE EMERGENCIA Y ACTIVACIÓN DE PISTOLAS DESDE EL VOLANTE DEL EQUIPO. EQUIPADA CON TOMA DE ALIMENTACIÓN DE 12V, ENCENDIDO ELECTRÓNICO Y PORTAVASOS. PISTOLAS DESMONTABLES Y SOPORTES PLEGABLES PARA FÁCIL TRANSPORTACIÓN. MANERALES AJUSTABLES EN ALTURA, PROFUNDIDAD Y ÁNGULO.

422

TITAN POWRLINER SERIES

1937

NISSAN
Innovation that excites
2019
VERSA
SPOILER TRASERO CON LUZ DE FRENO LED
NUEVO DISEÑO DE RINES DE ALUMINIO DE 16"
PANTALLA TACTIL DE 7" CON APPLE CARPLAY™ Y ANDROID AUTO™
ASIENTOS FORRADOS CON PIEL
EL AUTO QUE LO TIENE TODO, INCLUYENDO DUEÑOS FELICES

423

1936

2019 | NISSAN VERSA

EQUIPAMIENTO	SENSE T/M	ADVANCE T/M	EXCLUSIVE T/A
Interior			
Aire acondicionado	•	•	•
Asientos y vista de puertas forrados con piel	-	-	•
Asiento del conductor con ajuste de altura	-	•	•
Asientos delanteros y traseros (2) con cabeceras ajustables	•	•	•
Asiento trasero abatible 60/40	-	•	•
Consola central con portavasos delanteros (2)	•	•	•
Cristales eléctricos con apertura de un solo toque (conductor)	•	•	•
Desempañador trasero con temporizador	•	•	•
Espejo de vanidad para conductor y pasajero	•	•	•
Luz en cajuela	•	•	•
Revistero y portabotellas en puertas delanteras	•	•	•
Cierre centralizado de seguros	•	•	•
Seguros eléctricos sensibles a la velocidad	•	•	•
Sistema de audio AM/FM/CD/MP3/Aux In/USB/iPod® Ready y 4 bocinas	•	-	-
Sistema de audio con pantalla a color de 5" CMCA	•	•	•
Sistema de audio con pantalla táctil 7" Apple Carplay™ y Android Auto™	-	-	•
Tacómetro	•	•	•
Tapetes	•	•	•
Tomacorriente de 12 V	•	•	•
Volante forrado con piel/con ajuste de altura	-/-	-/•	-/•
Exterior			
Defensas al color de la carrocería	•	•	•
Manijas de puerta cromadas	•	•	•
Espejos exteriores abatibles al color de la carrocería	•	•	•
Espejos exteriores con ajuste eléctrico	•	•	•
Faros de halógeno	•	•	•
Faros de niebla	-	•	•
Limpiaparabrisas intermitente/con velocidad variable	•/-	-/•	-/•
Luces direccionales en espejos	-	•	•
Spoiler con luz de freno LED	-	-	•
Confort y tecnología			
Botón de encendido y apagado de motor (llgado a llave inteligente)	•	•	•
Computadora de viaje con doble odómetro, consumo de combustible y medidor de autonomía	•	•	•
Controles de audio al volante	•	•	•
Controles de Velocidad Crucero	•	•	•
Llave inteligente eKey® con función de apertura/cierre de puertas/cajuela y alarma de pánico	•	•	•
Sistema de manos libres (Bluetooth®)	•	•	•
USB carga rápida	•	•	•
Cámara de reversa	-	•	•
Seguridad activa y pasiva			
Alarma a control remoto con inmovilizador	•	•	•
Bolsas de aire frontales	•	•	•
Cinturones de seguridad delanteros retráctiles de 3 puntos (ELR)	•	•	•
Cinturones de seguridad traseros retráctiles de 3 puntos (3) (A-ELR)	•	•	•
Sistema de anclaje para silla de bebé en asiento trasero (ISO-FIX)	•	•	•
Sistema de Frenado Antibloqueo (ABS), Distribución Electrónica de Frenado (EBD) y Asistencia de Frenado (BA)	•	•	•
Triángulo de seguridad	•	•	•

ESPECIFICACIONES	SENSE T/M	SENSE T/A	ADVANCE T/M	ADVANCE T/A	EXCLUSIVE T/A
Motor			HR16DE		
Desplazamiento (L)			1.6		
Número y disposición de cilindros			4 L		
Pistón, diámetro y carrera (mm)			78 x 83.6		
Número de válvulas			4 por cilindro		
Potencia neta (hp @ rpm)			106 @ 5,600		
Torque neto (lb-pie @ rpm)			105 @ 4,000		
Sistema de alimentación de combustible			Inyección Secuencial Multipunto		
Relación de Compresión			9.81		
Transmisión					
Tipo	Manual de 5 vel.	Automática de 4 vel.	Manual de 5 vel.	Automática de 4 vel.	Automática de 4 vel.
Relación de engranajes					
1a.	3.727	2.861	3.727	2.861	2.861
2da.	2.048	1.562	2.048	1.562	1.562
3ra	1.393	1	1.393	1	1
4ta.	1.029	0.697	1.029	0.697	0.697
5ta.	0.821	-	0.821	-	-
Reversa	3.545	2.31	3.545	2.31	2.31
Relación final	4.067	4.081	4.067	4.081	4.081
Suspensión					
Delantera	Independiente tipo Mc Pherson con barra estabilizadora				
Trasera	Eje semirrígido con barra estabilizadora				
Llantas					
Llanta	185/65 R15			195/55 R16	
Llanta de refacción	Acero R15"				
Rines					
Rines	Aluminio 15"			Aluminio 16"	
Frenos					
Sistema ABS, BA y EBD	Estándar				
Delanteros	Disco				
Traseros	Tambor				
Dirección					
Tipo	Asistida eléctricamente sensible a la velocidad del vehículo				
Sistema eléctrico					
Batería (amperes-hora)	47				
Tipo de batería	T4 (L81)				
Alternador (amperes)	90				
Tipo de encendido	Electrónico				
Dimensiones exteriores (mm)					
Largo	4,492				
Ancho	1,695				
Alto	1,509			1,507	
Distancia entre ejes	2,600				
Entrevía delantera	1,480			1,470	
Entrevía trasera	1,485			1,475	
Dimensiones interiores (mm)					
Altura de asiento a techo (del./tras.)	1,011/930				
Espacio para piernas (del./tras.)	1,062/940				
Espacio para caderas (del./tras.)	1,222/1,173				
Espacio para hombros (del./tras.)	1,312/1,318				
Capacidades (L)					
Tanque de combustible	41				
Capacidad de cajuela	460				
Peso (kg)					
Peso vehicular	1057.7	1068.2	1069.6	1080.1	1081.2
Peso bruto vehicular	1,528.0				
Rendimiento de combustible (km/L)*					
Ciudad	15	14.6	15	14.6	14.6
Carretera	21.1	20.9	21.1	20.9	20.9
Combinado	17.2	16.9	17.2	16.9	16.9
Tipo de combustible recomendado	Regular				

• Aplica - No aplica.

PRUEBA NISSAN · Vive en Casa · Garantía Nissan 3 años o 60 mil km

*La información sobre rendimiento de combustible se refiere al valor que se obtuvo en condiciones controladas de laboratorio, que pueden no ser reproducibles ni obtenerse en condiciones y hábitos de manejo convencional, debido a condiciones climatológicas, combustible, condiciones topográficas y otros factores. Nissan Mexicana, S.A. de C.V. se reserva el derecho de efectuar cualquier modificación sin previo aviso con respecto a colores, equipos o especificaciones detalladas en este folleto o descontinuar la producción de un modelo determinado. Los colores de los vehículos entregados podrán diferir ligeramente de los que figuran en este folleto. Las versiones aquí mostradas son las únicas aprobadas y certificadas por Nissan Mexicana, S.A. de C.V. para este modelo, conforme a las condiciones y requerimientos del mercado. Los accesorios mostrados en este catálogo se venden por separado. Consulta nivel de equipamiento y disponibilidad por versión con tu Distribuidor Autorizado Nissan.

MUCHAS MANERAS DE VIVIRLO (COLORES EXTERIORES)

BLANCO PERLADO · PLATA · NEGRO · CAFÉ ACERO · AZUL COBALTO · ROJO METÁLICO · GRAFITO

Nissan.com.mx

424

JOMTEL
TELECOMUNICACIONES S.A. DE C.V

1935

SISTEMA DE SEÑALIZACIÓN VISUAL Y ACÚSTICA TECNOLOGÍA L E D SOLARIS S2® COTIZACION PARA SEDAN

Legend® LPX

Patented ROC (Reliable Onboard Circuitry™) technology
Solaris® LED reflector design
FS Convergence Network compatibility
All LED lightbar available in 45", 53" and 61" lengths

BARRA DE LUCES CON CONTROL DE LUCES
MARCA FEDERAL SIGNAL
MODELO LPX45-DISCRETE
44. 5" (113.0 CMS.) DE LARGO, 11.2" (28.4 CMS.) DE ANCHO, 2.5" (6.4 CMS.) DE ALTURA. UN NIVEL, PERFIL BAJO, CON PROYECCIÓN DE LUZ A 360°, TOTALMENTE AERODINÁMICA.
SISTEMA DE MONTAJE IRROMPIBLE PERMANENTE, ANTIOXIDANTE Y RESISTENTE A VIBRACIÓN, CON BASES A JUSTABLES CORREDIZAS SEGÚN DIMENSIÓN DE TOLDO DE VEHÍCULO.
BASE DE ALUMINIO EXTRUÍDO Y ANODIZADO, HERRAJES DE SUJECIÓN Y TORNILLERÍA ANTIÓXIDO.
CUBIERTA A BASE DE DOMOS DE POLICARBONATO INYECTADO DE ALTA RESISTENCIA EN DOS SECCIONES.
SISTEMA DE SELLADO POR EMPAQUE PERIMETRAL Y TORNILLERÍA PARA EVITAR FILTRACIÓN DE HUMEDAD Y POLVO, ASÍ COMO PARA FACILITAR SU SERVICIO.
COMPONENTES INTERNOS DE ÚLTIMA TECNOLOGÍA A BASE DE CIRCUITOS Y TARJETAS ELECTRÓNICAS CON SISTEMAS ÓPTICOS DE GRAN EFICACIA EN PROYECCIÓN DE LUZ DE LED.- DOMOS SUPERIORES EN COLOR ROJO Y AZUL.
- A BASE DE MODULOS DE LEDS GEN III CON REFLECTORES SOLARIS S2 ®, CON PATRONES DE FLASHEO PREPROGRAMADOS. (26 A ELECCIÓN)
- SISTEMA DE DOBLE INTENSIDAD LUMÍNICA PARA PATRULLAJE NOCTURNO.

- ESPECTRO DE PROYECCIÓN DE LUZ MÁS AMPLIO Y MÁS EFICIENTE YA QUE AL SER OBSERVADO TANTO DE MANERA DIRECTA Ó DIAGONALMENTE; LA INTENSIDAD DEL LED PERMANECE SIN CAMBIO.
COMPONENTES INTERNOS DE ÚLTIMA TECNOLOGÍA A BASE DE CIRCUITOS Y TARJETAS ELECTRÓNICAS CON SISTEMAS ÓPTICOS DE GRAN EFICACIA EN PROYECCIÓN DE LUZ DE LED. (NO UTILIZA CABLES DE CONEXIÓN INTERNA)
SISTEMA DE DETENCION EN LA QUE LA BARRA DE LUCES ENCIENDE UNICAMENTE LA MITAD DELANTERA O TRASERA SEGÚN SEA EL CASO. ASI TAMBIEN CONTARA CON UN SISTEMA NOCTURO DONDE LOS LEDS DE LA BARRA DE LUCES TRABAJAN AL 50% DE SU LUMINOSIDAD

CANTIDAD TOTAL DE LEDS: 78 DIODOS DE LED.

CONFIGURACIOND E LA BARRA:

FRONTAL:
2 (DOS) MÓDULOS DE LUZ CON REFLECTORES DE ALTO CROMO A BASE DE **4 LED´S SOLARIS (ULTIMA GENERACION)** DE LUMINOSIDAD INTENSA Y DISPERSA EN COLOR **ROJO** (LUCES PRIMARIAS), SECUENCIALES CON SISTEMA INTELIGENTE DE PRE-PROGRAMACIÓN EN EL INTERIOR DE LA BARRA DE LUZ, CON VISIBILIDAD PERIMETRAL DISTRIBUIDAS EN EL FRENTE DE LA BARRA

425

JOMTEL
TELECOMUNICACIONES S.A. DE C.V

1934

2 (DOS) MÓDULOS DE LUZ CON REFLECTORES DE ALTO CROMO A BASE DE **4 LED´S SOLARIS (ULTIMA GENERACION)** DE LUMINOSIDAD INTENSA Y DISPERSA EN COLOR **AZUL** (LUCES PRIMARIAS), SECUENCIALES CON SISTEMA INTELIGENTE DE PRE-PROGRAMACIÓN EN EL INTERIOR DE LA BARRA DE LUZ, CON VISIBILIDAD PERIMETRAL DISTRIBUIDAS EN EL FRENTE DE LA BARRA.

2 (DOS) MÓDULOS DE LUZ PARA **LUCES DE PENETRACIÓN** CON PARÁBOLA DE ALTA REFLECTIVIDAD. MÓDULOS DE 6 LEDS CADA UNO EN COLOR **CRISTAL**. COLOCADAS EN PARTE CENTRAL DE BARRA DE LUZ

LATERAL:

4 (CUATRO) MÓDULOS REFLECTORES DE ALTO CROMO SOLARIS S2 ® A BASE DE 6 LED´S **(ULTIMA GENERACION)** DE LUMINOSIDAD INTENSA, FUNCIÓN INTERMITENTE EN COLOR ROJO (2) / AZUL (4) COLOCADOS A CADA ESQUINA EN FORMA DIAGONAL. LUCES PRIMARIAS DE INTERSECCIÓN

2 (DOS) MÓDULOS DE LUZ PARA **LUCES CALLEJONERAS** CON PARÁBOLA DE ALTA REFLECTIVIDAD. MÓDULOS DE 3 LEDS CADA UNO, COLOCADOS UNA A CADA EXTREMO LATERAL DE LA TORRETA. COLOCADAS UNA A CADA EXTREMO (IZQUIERDA Y DERECHA) DE LA BARRA CON FUCNIÓN INDEPENDIENTE Y / Ó CONJUNTA.

POSTERIOR:

3 (TRES) MÓDULOS DE LUZ CON REFLECTORES DE ALTO CROMO A BASE DE **4 LED´S SOLARIS (ULTIMA GENERACION)** DE LUMINOSIDAD INTENSA Y DISPERSA EN COLOR **ROJO**, SECUENCIALES CON SISTEMA INTELIGENTE DE PRE-PROGRAMACIÓN EN EL INTERIOR DE LA BARRA DE LUZ, CON VISIBILIDAD PERIMETRAL DISTRIBUIDAS EN LA PARTE TRASERA DE LA BARRA

3 (TRES) MÓDULOS DE LUZ CON REFLECTORES DE ALTO CROMO A BASE DE **4 LED´S SOLARIS (ULTIMA GENERACION)** DE LUMINOSIDAD INTENSA Y DISPERSA EN COLOR **AZUL** , SECUENCIALES CON SISTEMA INTELIGENTE DE PRE-PROGRAMACIÓN EN EL INTERIOR DE LA BARRA DE LUZ, CON VISIBILIDAD PERIMETRAL DISTRIBUIDAS EN LA PARTE TRASERA DE LA BARRA.

650 Series

Full featured 100-watt remote siren with PA and light control
Integrated microphone and switch controls in handset
Perfect for undercover and slick-top applications

EQUIPO DE SIRENA

MARCA: **FEDERAL SIGNAL**
MODELO: **AS422/65FS**

SISTEMA DE SIRENA Y CAJA DE SWITCHES A CONTROL REMOTO 100 WATTS DE POTENCIA.
CON CIRCUITOS DE ESTADO SÓLIDO Y GENERACIÓN DE TONOS POR MICROPROCESADOR CON 100 WATS DE POTENCIA. MICRÓFONO COM CONTROL DE LUCES UNIMAND INTEGRADO DE USO RUDO PARA VOCEO CON PORTA MICRÓFONO SELECTOR DE TRES TONOS OFICIALES Y CONTINUOS.
CONTROL DE ENCENDIDO.
6 SWITCHES PARA CONTROL DE LUCES D TORRETA.
- INTERCONEXIÓN A RADIO Y AJUSTE DE VOLUMEN.
- OPERA A 12 VCD. 8 A.
TRES TONOS BÁSICOS INTERNACIONALES WALL, YELP
SISTEMA TAP II: CONTROL DE CAMBIOS DE TONO DE SIRENA DESDE EL SWITCH DE ACTIVACIÓN DEL CLAXON DEL VOLANTE DE LA UNIDAD.

BOCINA

MARCA FEDERAL SIGNAL, MODELO TS100N CON 100 WATTS DE POTENCIA DE SALIDA UBICADA AL FRENTE DE LA UNIDAD POR DETRÁS DE LA PARRILLA DEL VEHICULO

EQUIPO COMPLEMENTARIO PARA SEDAN

CONSOLA PARA BOTONERA

420

1933

- CAJONERA FABRICADA EN LÁMINA CALIBRE 16.
- TAPA FABRICADA EN LÁMINA CALIBRE 14.
- ORIFICIOS PARA BOTONES, SIRENA Y RADIO SEGÚN NECESIDADES DE LA DEPENDENCIA.
- DIMENSIONES DE ACUERDO A LA UNIDAD A INSTALAR.
- ACABADO EN COLOR NEGRO SEMI-MATE CON PINTURA ELECTROSTÁTICA HORNEADA.
- TORNILLERÍA DE ALTA RESISTENCIA CON ACABADO GALVANIZADO.
- FABRICADA CON MÁQUINA LÁSER.
- DISEÑO Y MEDIDA CONFORME AL VEHÍCULO A INSTALAR.

TUMBABURROS TIPO H

- FABRICADO EN TUBO DE ACERO DE 2" DE DIÁMETRO, CAL.16 CON REFUERZO EN PLACA DE ACERO CAL.1/4"
- MONTAJE Y ANCLAJE DIRECTO AL CHASIS Y PUNTOS ESTRUCTURALES
- TORNILLERÍA GALVANIZADA ANTIOXIDANTE
- CAPACIDAD DE EMPUJE DE VEHÍCULOS HASTA DE 3000 KGS. DE PESO.
- 2 (DOS) ANILLETES EN ACERO INTEGRADOS PARA ARRASTRE DE VEHÍCULOS CON PESO DE 3000 KGS. Ó SER REMOLCADO
- HULE DE PROTECCIÓN DELANTERA A LO LARGO DE LA PLACA DE ACERO
- ACABADO EN PINTURA ELECTROSTÁTICA EN COLOR NEGRO MATE
- INSTALACIÓN INCLUIDA

CROMÁTICA

DE ACUERDO A ESPECIFICACIONES CON MATERIAL 3M. CARACTERISTICAS SUBSEMUN.
EN VINIL ADHERIBLE 3M GRADO INGENIERÍA, DE ACUERDO AL MANUAL DE IDENTIDAD SUBSEMUN QUE INCLUYE CADA UNA LO SIGUIENTE:
1 NO. ECONÓMICO AÉREO COLOR BLANCO
1 TEXTO AÉREO COLOR BLANCO
3 TEXTO POLICÍA ESCUDO (1 EN COFRE, 2 LATERALES) COLOR BLANCO
4 TEXTO POLICÍA (MUNICIPAL O ESTATAL) 1 TRASERO, 1 PARABRISAS Y 2 LATERALES
3 NO. ECONÓMICO. 1 TRASERO, 2 LATERALES
NO INCLUYE NINGÚN TIPO DE FRANJEADO
PINTURA DE ACUERDO A ESPECIFICACIONES DE LA DEPENDENCIA
TRIÁNGULOS REFLEJANTES Y EXTINTOR

PINTURA

DE ACUERDO A ESPECIFICACIONES CON CALIDAD HORNEADO TIPO AUTOMOTRIZ.

COTIZACION EQUIPOS DE MOTOS

SISTEMA DE SIRENA ELECTRONICA
MARCA FEDRAL SIGNAL
MODELO SCS1000

427

1932.

SIRENA BOCINA COMPACTA PARA MOTOCICLETA. INCLUYE AMPLIFICADOR. ESPECIFICACIONES:
• TONOS MANUAL, WAIL, YELP, AIRHORN Y 2 TONOS.
• 16 TONOS SELECCIONABLES POR INSTALADOR O USUARIO.
• FUNCIONES DE SIRENA CONTROLADAS POR INTERRUPTORES EXTERNOS.
• CONSTRUIDA EN ABS CON FIBRA DE VIDRIO Y ALUMINIO INYECTADO.
• EMPAQUE DE PROTECCIÓN TRASERA PARA EVITAR LA ENTRADA DE AGUA A LOS CIRCUITOS.
• CONECTOR A PRUEBA DE AGUA.
• INCLUYE FUSIBLES EN LA PARTE POSTERIOR CON PROTECCIÓN DE PLÁSTICO.
• CUMPLE CON LAS NORMAS DE COMPATIBILIDAD Y DIRECCIONAMIENTO 95 / 54 / CE.
• POTENCIA: 30 W.
DIMENSIONES: 10.9 X 13.5 X 11.4 CM.

CONTROLADOR DE MOTOCICLETA
MARCA FEDRAL SIGNAL
MODELO 400423301
INTERRUPTOR DE 4 POSICIONES PARA FÁCIL MANEJO DE LUCES Y SIRENA DE MOTOCICLETA.

SISTEMA DE LUCES DELANTERAS
MARCA FEDRAL SIGNAL
MODELO MPS650
4 PIEZAS
LUCES EN COLOR ROJO, AZUL O AMBAR
-6 LED'S DE ALTO DESEMPEÑO.
-FLASHER INTEGRADO.
-25 PATRONES DE DESTELLO.
-AMPLIO ÁNGULO DE ILUMINACIÓN.
-CAPACIDAD DE SINCRONIZACIÓN AUTOMATICA
-CONSUMO 0.4 AMP.
-CUMPLE CON EL ISO9001-2000

LUZ TELESCÓPICA TRASERA ROJA CON MÁSTIL DE 3 SECCIONES, 15 LEDS EN TECNOLOGÍA SOLA- RIS, FLASHER INTERCONSTRUÍDO PARA 12 VCD.

MODELO: CO400R

MARCA: FEDERAL SIGNAL
ESPECIFICACIONES:
-LUZ TELESCÓPICA TRASERA ROJA
-MÁSTIL DE 3 SECCIONES
-15 LEDS EN TECNOLOGÍA SOLARIS
-FLASHER INTERCONSTRUIDO
-12 VCD
1A

ROTULACIÓN
CARACTERÍSTICAS:
ROTULACIÓN REFLEJANTE GRADO INGENIERÍA DE ACUERDO AL DISEÑO Y CROMÁTICA.

428

JOMTEL
TELECOMUNICACIONES S.A. DE C.V

1931

PINTURA
DE ACUERDO A ESPECIFICACIONES

HERRAJES DE LUCES
DE SUJECION DE LUCES FRONTALES Y TRASERAS.
SOPORTE DE MASTIL TELESCOPICO.

428

ECATEPEC

PICK UP RANGER DOBLE CABINA NUEVA 2019 CON EQUIPAMIENTO TIPO PATRULLA

1930

DESCRIPCIÓN

PICK UP FORD RANGER DOBLE CABINA NUEVA 2019 CON EQUIPAMIENTO TIPO PATRULLA

CARACTERISTICAS:

EXTERIOR:
LODERAS TRASERAS.
CAJA PICK-UP CON COMPUERTA TRASERA ABATIBLE.
DEFENSA DELANTERA EN COLOR NEGRO.
DEFENSA TRASERA NEGRA.
ESPEJOS LATERALES ABATIBLES MANUALMENTE.
ESPEJOS LATERALES MANUALES EN COLOR NEGRO.
GANCHOS SUJETA-CARGA EN CAJA PICK-UP, LIMPIAPARABRISAS INTERMITENTES CON VELOCIDAD VARIABLE.
LUZ DE FRENO EXTERIOR MONTADA EN LA PARTE SUPERIOR DEL MEDALLÓN TRASERO.
MANIJA DE COMPUERTA TRASERA COLOR NEGRO.
MANIJAS DE PUERTA EN COLOR NEGRO.
MEDALLÓN TRASERO FIJO.
PARRILLA EN COLOR NEGRO DE 3 BARRAS.

INTERIOR:

AIRE ACONDICIONADO MANUAL.
ASIENTOS EN TELA.
ASIENTOS DELANTEROS INDIVIDUALES CON DESCANSABRAZOS Y TRASEROS TIPO BANCA CORRIDA CON 2 CABECERAS.
CONSOLA CENTRAL LARGA CON DOBLE TAPA.
DOS PORTAVASOS Y ESPACIO PARA MONEDAS.
CRISTALES DE CONTROL MANUAL.
ESPEJO INTERIOR MANUAL.
PRE-EQUIPAMIENTO PARA AUDIO, ANTENA Y BOCINAS.
TOMAS DE CORRIENTE AUXILIAR DE 12V EN PANEL DE INSTRUMENTOS.
TOMA DE CORRIENTE AUXILIAR 12V TRASERA EN CONSOLA CENTRAL.
VOLANTE DE POLIURETANO.

430

ECATEPEC

1929

SEGURIDAD:
SEGUROS A PRUEBA DE NIÑOS EN PUERTAS TRASERAS.
SEGUROS ELÉCTRICOS.
SISTEMA ANTIRROBO PASIVO (INMOVILIZADOR).
BARRAS ANTI-IMPACTO EN PUERTAS.
COLUMNA DE DIRECCIÓN COLAPSABLE.
CABECERAS CON AJUSTE DE ALTURA.
BARRAS DE PROTECCIÓN CONTRA IMPACTOS EN PUERTAS.
CABECERAS INTEGRADAS AL ASIENTO DELANTERO.
CINTURONES DE SEGURIDAD RETRACTILES Y AJUSTABLES.
COLUMNA DE DIRECCIÓN COLAPSABLE DE ABSORCIÓN DE ENERGÍA.
INTERRUPTOR CORTA CORRIENTE DE BOMBA DE GASOLINA.

FUNCIONAL:
TRANSMISIÓN MANUAL DE 5 VELOCIDADES.
FRENOS DE DISCO DELANTEROS Y TRASEROS DE TAMBOR.
TANQUE DE COMBUSTIBLE DE 80 LTS.
16 VÁLVULAS.
INYECCIÓN DE COMBUSTIBLE SECUENCIAL ELECTRÓNICA MULTIPUERTO.
SUSPENSIÓN TRASERA TIPO HOTCHKISS (TRANSMISIÓN DE POTENCIA), CON MUELLES DE HOJAS REFORZADOS Y AMORTIGUADORES INSTALADOS POR FUERA DEL CHASIS.
RINES ACERO 16X7.

TREN MOTRIZ:
MOTOR 2.5L I4.
DESPLAZAMIENTO 2488.5.
RELACIÓN DE COMPRESIÓN 9.7:1.
POTENCIA: 164 HP @ 5,500 RPM.
TORQUE 167 LB @ 4,500 RPM.
BATERÍA 60 AMP/HR.
TRACCIÓN TRASERA 4X2.
SUSPENSIÓN DELANTERA INDEPENDIENTE DE DOBLE HORQUILLA.
BARRA ESTABILIZADORA FRONTAL CON AMORTIGUADORES DE GAS Y RESORTES HELICOIDALES.
PESO VEHICULAR 1780 KG/PESO VEHICULAR 1858 KG.
LARGO TOTAL 5359MM.
ALTURA TOTAL 1815MM.
ANCHO TOTAL 1850MM.
LARGO DE CAJA PISO 1549MM.
LARGO DE CAJA (PARTE SUPERIOR DE CAJA) 1485MM.
ALTURA DE CAJA 511MM.
ANCHO DE CAJA 1560MM.
VOLUMEN DE CAJA 1.18M3.

1928

VOLUMEN DE CAJA 1.18M3.
ALTURA DE ASIENTO A TECHO DELANTERO 1022MM.
ESPACIO PARA PIERNAS DELANTERO 1058MM.
ESPACIO PARA HOMBROS DELANTERO 1440MM.
ALTURA DE ASIENTO A TECHO SEGUNDA FILA 986MM.
ESPACIO PARA PIERNAS SEGUNDA FILA 902MM.
ESPACIO PARA HOMBROS SEGUNDA FILA 1430MM.
ESPACIO PARA RODILLAS SEGUNDA FILA 39MM.
RELACIÓN DE EJE TRASERO 5.3.
CAPACIDAD DE VADEO (CAPACIDAD DEL VEHÍCULO PARA TRASLADARSE POR CAUSAS DE AGUA) 80CM.
DESPEJE MÍNIMO DEL SUELO 232MM.
DISTANCIA ENTRE EJES 3220MM.

CAPACIDADES:
ALTERNADOR 95 AMP.
BATERÍA LIBRE DE MANTENIMIENTO 12V/550AMP/60AMP-HR.
CAPACIDAD DE CARGA 1,420 KG.
PESO BRUTO VEHICULAR 3,200 KG.
TANQUE DE COMBUSTIBLE 80 L.

EQUIPO ESPECIAL DE PATRULLA:

BARRA DE LUCES CON CONTROL DE LUCES
MARCA FEDERAL SIGNAL
MODELO LPX45-00009

BARRAS DE LUCES CON LA NUEVA TECNOLOGÍA BAJO PERFIL CON DISEÑO LINEAL Y EXCELENTE ILUMINACIÓN
LA TECNOLOGÍA ROC ELIMINA EL 85% DE CABLEADO INTERNO DE LA BARRA
FÁCIL CONFIGURACIÓN DE LUCES
NUEVO SISTEMA DE CABLEADO POSITIVO, NEGATIVO Y CONECTOR RJ45 QUE SIMPLIFICA LA INSTALACIÓN A UNA INTERFAZ DE CONEXIÓN.
ILUMINACIÓN DE 360º Y 90º EN ÁNGULOS CRÍTICOS.
CAPACIDAD DE SIGNAL MASTER (CONTROL DE TRAFICO) INTERCONSTRUIDO
3 MODOS DE OPERACIÓN Y HASTA 26 PATRONES DE DESTELLOS PRE PROGRAMADOS.
INTENSIDAD DE LUZ AJUSTABLE.
LIBRE DE MANTENIMIENTO CON LAS SIGUIENTES

ECATEPEC

1927

CARACTERÍSTICAS:
HORIZONTAL CON MÓDULOS DE LEDS ATORNILLADOS , Y DENTRO DE LA BARRA EN MODO SOLARIS/ROC
(NO SE ACEPTAN LUCES EXTERIORES)
18 MÓDULOS DE LEDS (78 LEDS)
DISTRIBUIDOS DE LA SIGUIENTE FORMA
4 MÓDULOS ESQUINEROS DE 6 LEDS C/U ROJO/AZUL EN LA PARTE FRONTAL Y ROJO/AZUL EN PARTE TRASERA.
4 MÓDULOS DE 4 LEDS DE C/U ROJO/AZUL EN LA PARTE FRONTAL.
6 MÓDULOS ROJO/AZUL DE 4 LEDS C/U EN LA ROJO/AZUL POSTERIOR, 2 LUCES CALLEJONERAS (AL LED), 2 LUCES DE PENETRACIÓN (TD LED). INCLUYE MONTAJE DE PERFORACIÓN O GANCHO.

EQUIPO DE SIRENA
MARCA: FEDERAL SIGNAL
MODELO: AS422/65FS

SISTEMA DE SIRENA Y CAJA DE SWITCHES A CONTROL REMOTO 100 WATTS DE POTENCIA.
CON CIRCUITOS DE ESTADO SÓLIDO Y GENERACIÓN DE TONOS POR MICROPROCESADOR CON 100 WATS DE POTENCIA.
MICRÓFONO COM CONTROL DE LUCES UNIMAND INTEGRADO DE USO RUDO PARA VOCEO CON PORTA MICRÓFONO
SELECTOR DE TRES TONOS OFICIALES Y CONTINUOS.
CONTROL DE ENCENDIDO. - 2 TONOS.
6 SWITCHES PARA CONTROL DE LUCES D TORRETA.
INTERCONEXIÓN A RADIO Y AJUSTE DE VOLUMEN.
OPERA A 12 VCD. 8 A.
TRES TONOS BÁSICOS INTERNACIONALES WALL, YELP
SISTEMA TAP II: CONTROL DE CAMBIOS DE TONO DE SIRENA DESDE EL SWITCH DE ACTIVACIÓN DEL CLAXON DEL VOLANTE DE LA UNIDAD.

BOCINA
MARCA FEDERAL SIGNAL, MODELO TS100N

100 WATTS DE POTENCIA DE SALIDA UBICADA AL FRENTE DE LA UNIDAD POR DETRÁS DE LA PARRILLA DEL VEHICULO

PREPARACIÓN ELECTRICA PARA INSTALACION DE RADIO MOVIL

TUMBABURROS TIPO H

FABRICADO EN TUBO DE ACERO DE 2" DE DIÁMETRO, CAL.16 CON REFUERZO EN PLACA DE ACERO CAL.1/4"
MONTAJE Y ANCLAJE DIRECTO AL CHASIS Y PUNTOS ESTRUCTURALES
TORNILLERÍA GALVANIZADA ANTIOXIDANTE
CAPACIDAD DE EMPUJE DE VEHÍCULOS HASTA DE 3000 KGS. DE PESO.
2 (DOS) ANILLETES EN ACERO INTEGRADOS PARA ARRASTRE DE VEHÍCULOS CON PESO DE 3000 KGS. Ó SER REMOLCADO
HULE DE PROTECCIÓN DELANTERA A LO LARGO DE LA PLACA DE ACERO
ACABADO EN PINTURA ELECTROSTÁTICA EN COLOR NEGRO MATE
INSTALACIÓN INCLUIDA

CROMÁTICA

DE ACUERDO A ESPECIFICACIONES CON MATERIAL 3M. CARACTERISTICAS SUBSEMUN.
EN VINIL ADHERIBLE 3M GRADO INGENIERÍA, DE ACUERDO AL MANUAL DE IDENTIDAD ESTABLECIDO POR EL MUNICIPIO QUE INCLUYE CADA UNA LO SIGUIENTE:
1 NO. ECONÓMICO AÉREO COLOR BLANCO
1 TEXTO AÉREO COLOR BLANCO
3 TEXTO POLICÍA ESCUDO (1 EN COFRE, 2 LATERALES) COLOR BLANCO
4 TEXTO POLICÍA (MUNICIPAL O ESTATAL) 1 TRASERO, 1 PARABRISAS Y 2 LATERALES
3 NO. ECONÓMICO. 1 TRASERO, 2 LATERALES
NO INCLUYE NINGÚN TIPO DE FRANJEADO

ECATEPEC

1925

ROLL BAR

FABRICADO EN TUBO DE ACERO DE 2" DE DIÁMETRO, CAL.16 CON REFUERZO EN PLACA DE ACERO CAL.1/4"
MONTAJE Y ANCLAJE DIRECTO AL CHASIS Y PUNTOS ESTRUCTURALES
TORNILLERÍA GALVANIZADA ANTIOXIDANTE
FABRICACION TIPO JAULA, ES DECIR EN TRES SECCIONES LA PARTE FRONTAL, CON PROTECCION DEL MEDALLON, PASAMANOS EN LA PARTE TRASERA Y SOPORTES PARA SU FIJACIÓN EN PLACA DE ACERO DE ¼ DE PULGADA CON SISTEMA DE ACABADO EN PINTURA ELECTROSTÁTICA EN COLOR NEGRO
INSTALADO EN LA PARTE POSTERIOR DE LA BATEA DE LA UNIDAD

BANCA
FABRICADA EN ACERO DE CON CUBIERTA MULTIPERFORADA, PINTADA EN COLOR NEGRO

435

YAMAHA

1924

MOTOCICLETA MARCA YAMAHA DOBLE PROPOSITO MODELO TENERE 2019 de 250 cc.

- Pintura y Balizamiento
- Equipo Policial (Luces LED'S 4 Módulos, Torreta Telescópica, Sirena y Bocina)
- Parrilla, Defensa y Caja.
- Instalación Equipo arriba mencionado

INFORMACIÓN TÉCNICA	
Motor	4 tiempos, monocilíndrico, enfriado por aire, SOHC
Cilindrada	250 cc
Diámetro x Carrera	74.0 x 58.0 mm
Arranque	Eléctrico
Capacidad de Combustible	16 Litros
Transmisión	5 velocidades, engrane constante, cadena
CHASIS	
Suspensión Delantera	Horquilla telescópica
Suspensión Trasera	Monoshock
Freno Delantero	Disco sencillo
Freno Trasero	Disco sencillo
Neumático Delantero	80/90 21M/C 48S
Neumático Trasero	120/80 18M/C 62S
DIMENSIONES	
Longitud Total	2,120 mm
Ancho Total	830 mm
Altura Total	1,370 mm
Altura del Asiento	865 mm
Distancia entre Ejes	1,385 mm
Distancia Mínima al Suelo	270 mm
Peso Total con Líquidos	151 kg

436

YAMAHA

1923

Torreta de Luz Led, Modelo LTG1-7 diseñada para Motocicletas, Lente de Fresnell y Domo de Policarbonato, Color Rojo, con Méstil Telescópico de 530 a 930 mm. 12 VDC.
No requiere Fuente de Poder.

Kit de Sirena y Bocina de 50 watts, para Motocicletas, Modelo VEMT 50, incluye Tonos Manual, Wail, Yelp, Hi Low y Pato Control On Off, Micrófono/Alta voz con clip para Casco, Controles de Volumen y Protección contra Lluvia y Polvo

Modulo norteamericano de Leds de montaje superficial, modelo STL GZT4RR de 3.6" de largo y 1" de alto.
Ideal para vehículos de Seguridad y Emergencia! Equipado con 4 Leds de 3watts cada uno de 4ta. Generación (Gen IV). Leds fabricados y patentados con tecnología Eclipse Optic Technology. Brillante iluminación con módulos de Led tecnología TIR (TIR Optics). Cumple norma IP67 a prueba de Agua.
Voltaje de operación 12VDC. 26 patrones de destellos disponibles. Dimensiones 9.1cm Largo, 2.5cm Alto, 15.2cm de Ancho Colores : rojo y azul 2 Años de Garantía

437

OFIEQUIPOS PC

INNOVACIÓN Y DESARROLLO DE ALTA TECNOLOGÍA

1922

Torre de vigilancia C3

438

1921

TORRE DE VIGILANCIA

Descripción del modelo C3

A continuación, se presentan los elementos generales de la torre de video vigilancia.

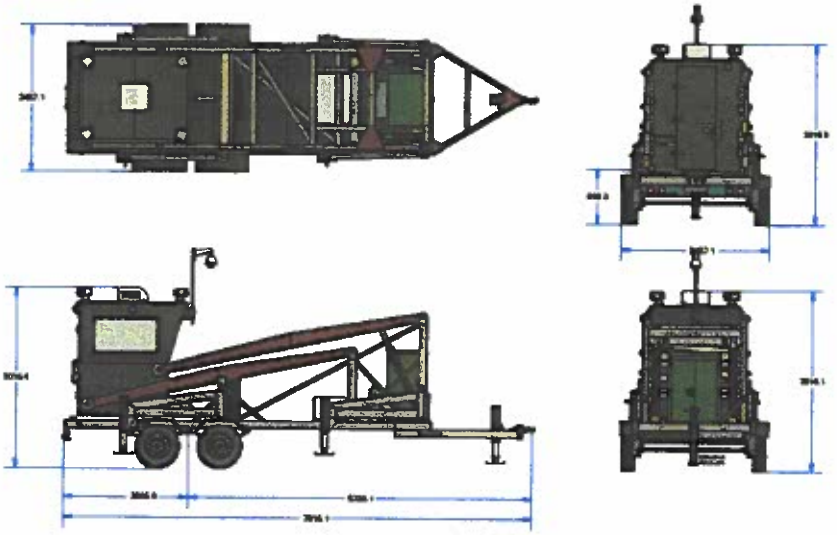

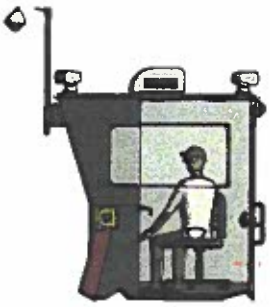

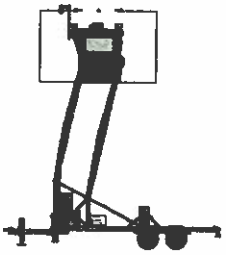

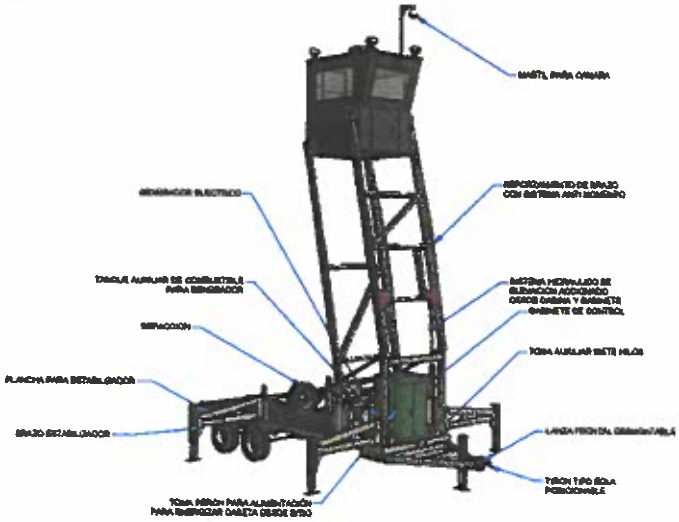

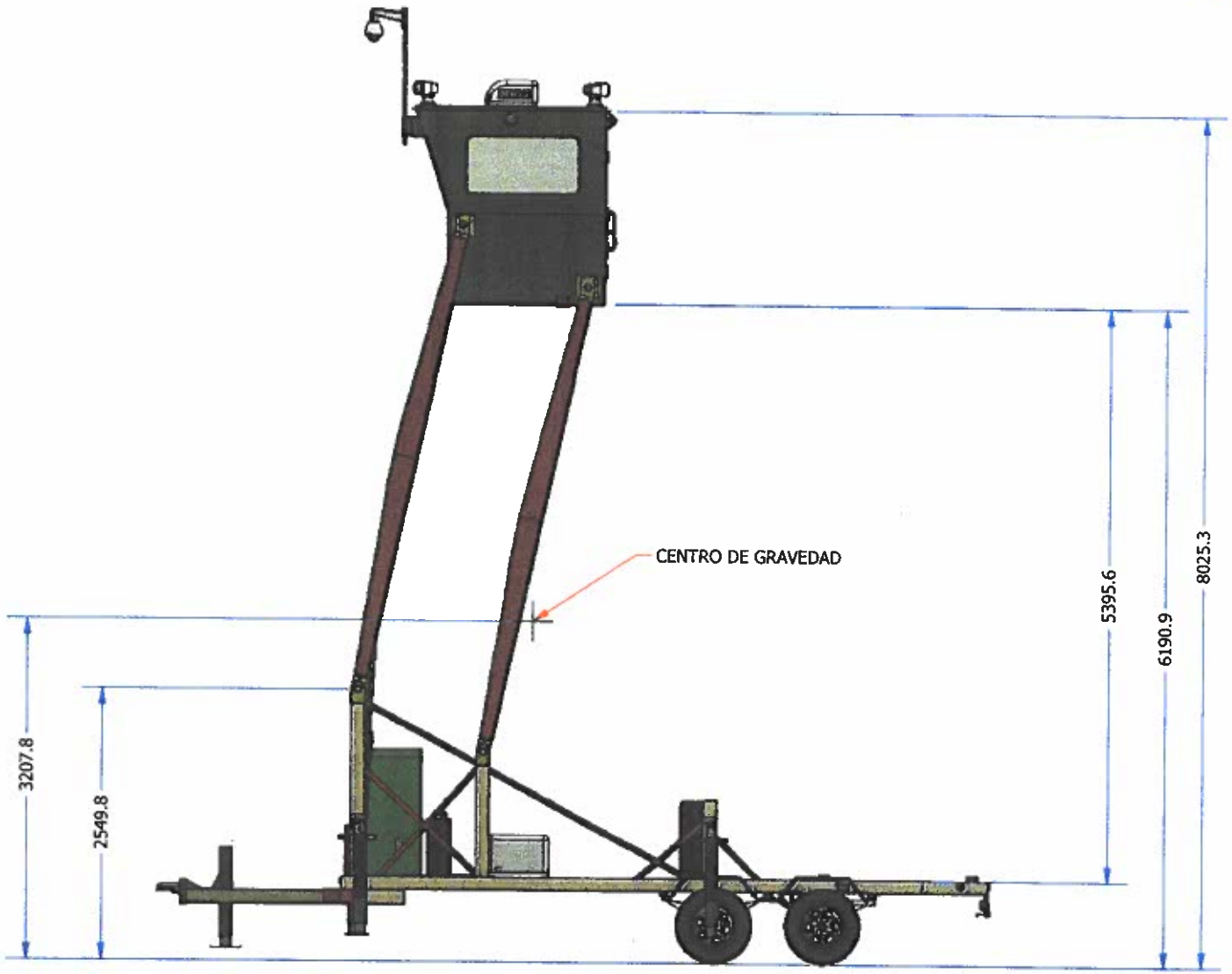

TOLERANCIAS GENERALES

AMENOS QUE SE ESPECIFIQUE LO CONTRARIO:

ANGULO	±0.5°
FILETES DE SOLDADURA	+1.5mm/-0mm
RADIOS DE ESQUINAS	±0.8mm
TOLERANCIAS GENERALES	±5mm
1 LUGAR DECIMAL	±2.5mm
2 LUGARES DECIMALES	±0.8mm
3 LUGARES DECIMALES	±0.3mm

* PLANO DE CARACTER INDICATIVO, SOLO VALIDO PARA PRODUCCION SI CUENTA CON SELLO POR PARTE DEL AREA DE INGENIERIA.

HOJA	2 DE 7
PESO:	N/D

DHAPSA
CORPORATION

©Copyright 2012 DHAP,S.A
QUEDA PROHIBIDO SU REPRODUCCION PARCIAL O TOTAL EMITIDA POR CUALQUIER MEDIO SIN LA AUTORIZACION ESCRITA DE CONSTRUCTORA DH

PROYECCION DE TERCER ANGULO

DISEÑO	DHAP. S.A.
DIBUJO	M.E.R.M.
REVISO	L.L.CH.
APROBO	J.L.O.

PROYECTO: TORRE MOVIL DE VIGILANCIA

TITULO: ARREGLO DE ACABADOS-2.iam

No. PARTE: L1813

SIZE ACOT.: mm | SCALE S/E | FECHA: 08/01/2018 | NO. DE PLANO: L-19-13 | REV:

C:\LICITACIONES\L-19-13 TORRE DE VIGILANCIA ALTUM\L-19-13 TORRE DE VIGILANCIA.idw

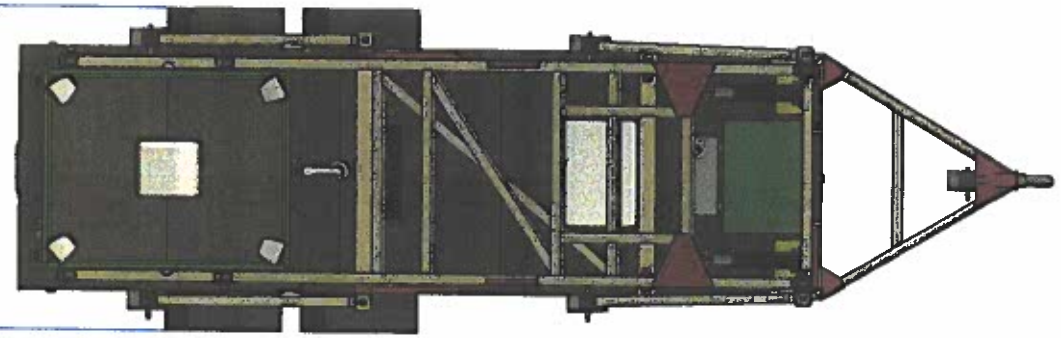

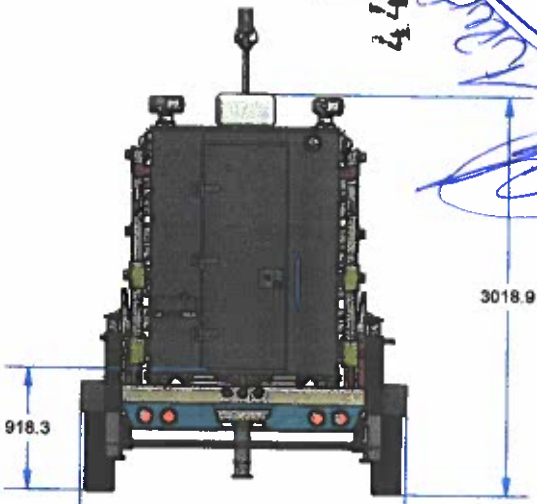

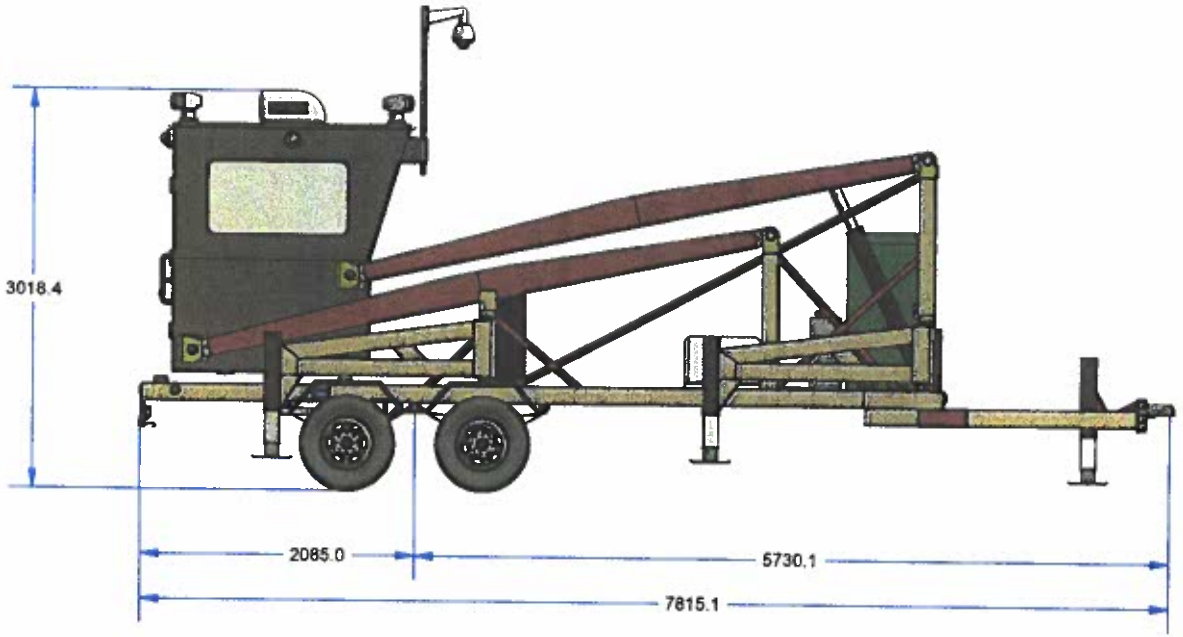

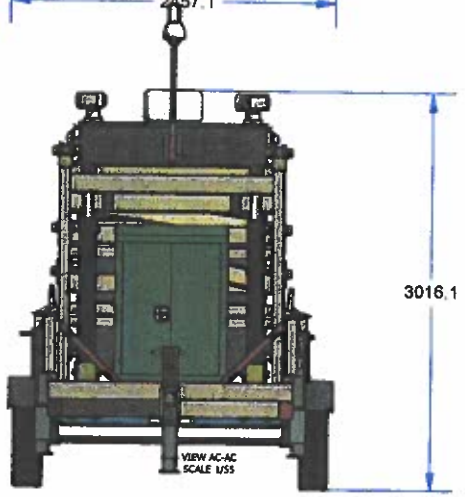

* PLANO DE CARACTER INDICATIVO, SOLO VALIDO PARA PRODUCCION SI CUENTA CON SELLO POR PARTE DEL AREA DE INGENIERIA.

HOJA	1 DE 7
PESO:	N/D

TOLERANCIAS GENERALES

AMENOS QUE SE ESPECIFIQUE LO CONTRARIO:

ANGULO	±0.5°
FILETES DE SOLDADURA	+1.5mm/-0mm
RADIOS DE ESQUINAS	±0.8mm
TOLERANCIAS GENERALES	±5mm
1 LUGAR DECIMAL	±2.5mm
2 LUGARES DECIMALES	±0.8mm
3 LUGARES DECIMALES	±0.3mm

DHAPSA
CORPORATION

©Copyright 2012 DHAP,S.A
QUEDA PROHIBIDO SU REPRODUCCION PARCIAL O TOTAL EMITIDA POR CUALQUIER MEDIO SIN LA AUTORIZACION ESCRITA DE CONSTRUCTORA DH

PROYECCION DE TERCER ANGULO

DISEÑO	DHAP. S.A.	PROYECTO:	TORRE MOVIL DE VIGILANCIA
DIBUJO	M.E.R.M.	TITULO:	ARREGLO DE ACABADOS.iam
REVISO	L.L.CH.	No. PARTE:	L1804
APROBO	J.L.O.	SIZE ACOT. mm	FECHA: 08/01/2018
		SCALE S/E	NO. DE PLANO: 18-04 REV:

C:\LICITACIONES\L-19-13 TORRE DE VIGILANCIA ALTUM\L-19-13 TORRE DE VIGILANCIA.idw

REV.04

FO-IND-006

1918

442

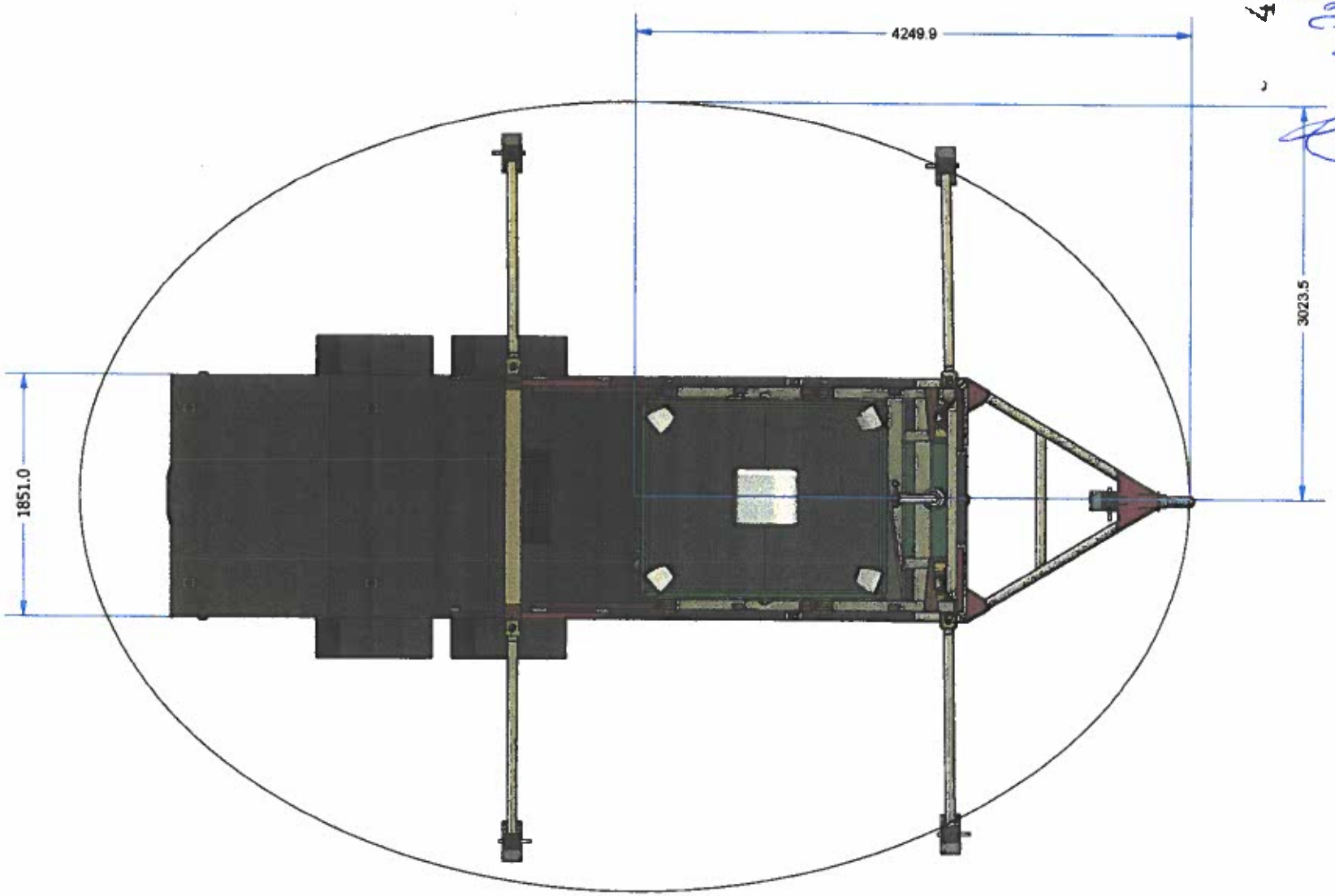

TOLERANCIAS GENERALES

AMENOS QUE SE ESPECIFIQUE LO CONTRARIO:

ANGULO	±0.5°
FILETES DE SOLDADURA	+1.5mm/-0mm
RADIOS DE ESQUINAS	±0.8mm
TOLERANCIAS GENERALES	±5mm
1 LUGAR DECIMAL	±2.5mm
2 LUGARES DECIMALES	±0.8mm
3 LUGARES DECIMALES	±0.3mm

* PLANO DE CARACTER INDICATIVO, SOLO VALIDO PARA PRODUCCION SI CUENTA CON SELLO POR PARTE DEL AREA DE INGENIERIA.

HOJA	3 DE 7
PESO:	N/D

DHAPSA
CORPORATION

@Copyright 2012 DHAP,S.A
QUEDA PROHIBIDO SU REPRODUCCION PARCIAL O TOTAL EMITIDA POR CUALQUIER MEDIO SIN LA AUTORIZACION ESCRITA DE CONSTRUCTORA DH

PROYECCION DE TERCER ANGULO

DISEÑO	DHAP. S.A.
DIBUJO	M.E.R.M.
REVISO	L.L.CH.
APROBO	J.L.O.

PROYECTO: TORRE MOVIL DE VIGILANCIA

TITULO: ARREGLO DE ACABADOS-2.iam

No. PARTE: L1813

SIZE ACOT. mm

FECHA: 08/01/2018

NO. DE PLANO: L-19-13

REV:

SCALE S/E

REV.04

FO-IND-006

C:\LICITACIONES\L-19-13 TORRE DE VIGILANCIA ALTUM\L-19-13 TORRE DE VIGILANCIA.idw

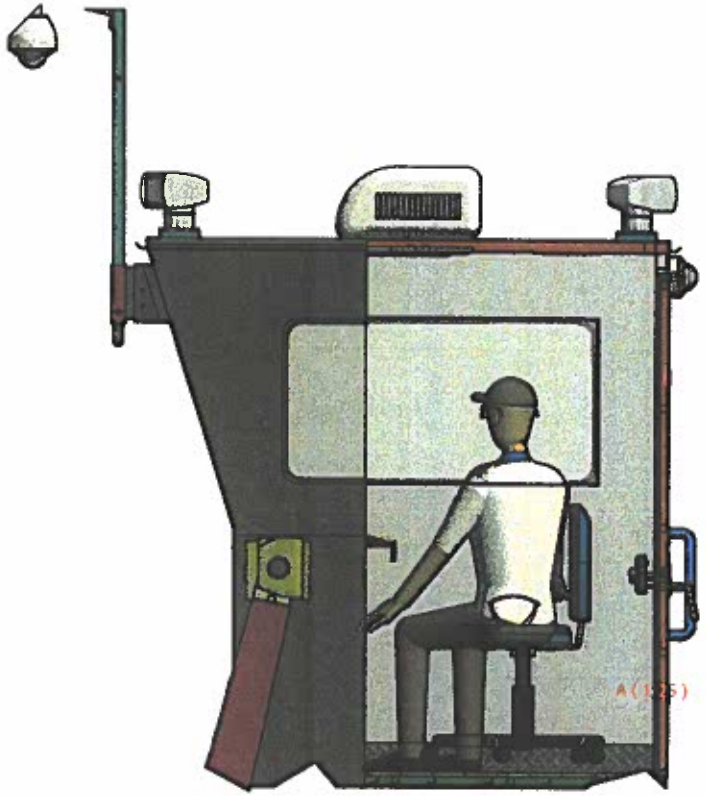

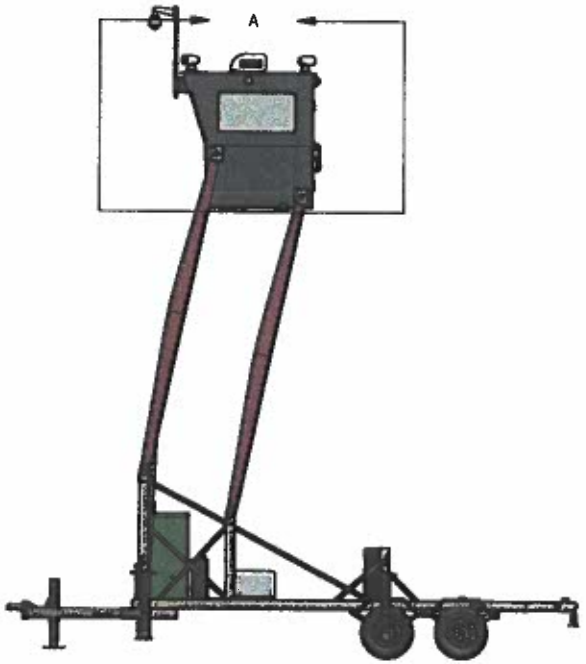

TOLERANCIAS GENERALES	
AMENOS QUE SE ESPECIFIQUE LO CONTRARIO:	
ANGULO	±0.5°
FILETES DE SOLDADURA	+1.5mm/-0mm
RADIOS DE ESQUINAS	±0.8mm
TOLERANCIAS GENERALES	±5mm
1 LUGAR DECIMAL	±2.5mm
2 LUGARES DECIMALES	±0.8mm
3 LUGARES DECIMALES	±0.3mm

* PLANO DE CARACTER INDICATIVO, SOLO VALIDO PARA PRODUCCION SÍ CUENTA CON SELLO POR PARTE DEL AREA DE INGENIERIA.

HOJA	7 DE 7
PESO:	N/D

DHAPSA
CORPORATION

©Copyright 2012 DHAP,S.A
QUEDA PROHIBIDO SU REPRODUCCION PARCIAL O TOTAL EMITIDA POR CUALQUIER MEDIO SIN LA AUTORIZACION ESCRITA DE CONSTRUCTORA DH

PROYECCION DE TERCER ANGULO

DISEÑO	DHAP. S.A.	PROYECTO:	TORRE MOVIL DE VIGILANCIA
DIBUJO	M.E.R.M.	TITULO:	ARREGLO DE ACABADOS-2.iam
REVISO	L.L.CH.	No. PARTE:	L1813
APROBO	J.L.O.	SIZE ACOT.: mm	FECHA: 08/01/2018
		SCALE S/E	NO. DE PLANO: L19-13 REV:

C:\LICITACIONES\L-19-13 TORRE DE VIGILANCIA ALTUM\L-19-13 TORRE DE VIGILANCIA.idw

FARO BUSCADOR SEMI AUTOMATICO
CONTROLADO DESDE CABINA

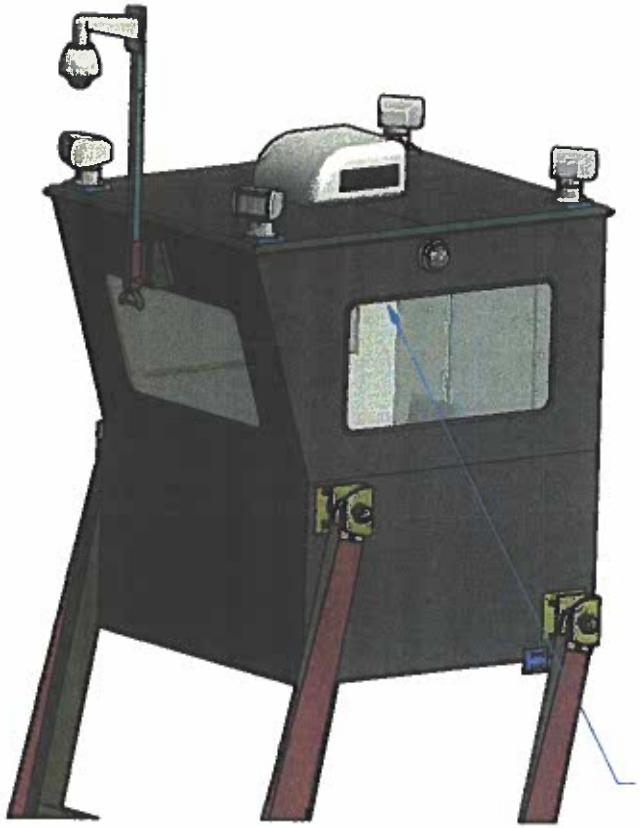

VENTANA DOBLE HOJA
CON MALLA MOSQUITERA

C:\LICITACIONES\L-19-13 TORRE DE VIGILANCIA ALTUM\L-19-13 TORRE DE VIGILANCIA.idw

TOLERANCIAS GENERALES	
AMENOS QUE SE ESPECIFIQUE LO CONTRARIO:	
ANGULO	±0.5°
FILETES DE SOLDADURA	+1.5mm/-0mm
RADIOS DE ESQUINAS	±0.8mm
TOLERANCIAS GENERALES	±5mm
1 LUGAR DECIMAL	±2.5mm
2 LUGARES DECIMALES	±0.8mm
3 LUGARES DECIMALES	±0.3mm

* PLANO DE CARACTER INDICATIVO, SOLO VALIDO PARA PRODUCCION SI CUENTA CON SELLO POR PARTE DEL AREA DE INGENIERIA.

HOJA	6 DE 7
PESO:	N/D

DHAPSA
CORPORATION

@Copyright 2012 DHAP,S.A
QUEDA PROHIBIDO SU REPRODUCCION PARCIAL O TOTAL EMITIDA POR CUALQUIER MEDIO SIN LA AUTORIZACION ESCRITA DE CONSTRUCTORA DH

PROYECCION DE TERCER ANGULO

DISEÑO	DHAP. S.A.	PROYECTO:	TORRE MOVIL DE VIGILANCIA
DIBUJO	M.E.R.M.	TITULO:	ARREGLO DE ACABADOS-2.iam
REVISO	L.L.CH.	No. PARTE:	L1813
APROBO	J.L.O.	SIZE ACOT.: mm	FECHA: 08/01/2018
		SCALE S/E	NO. DE PLANO: L-19-13 REV:

REV.04

FO-IND-006

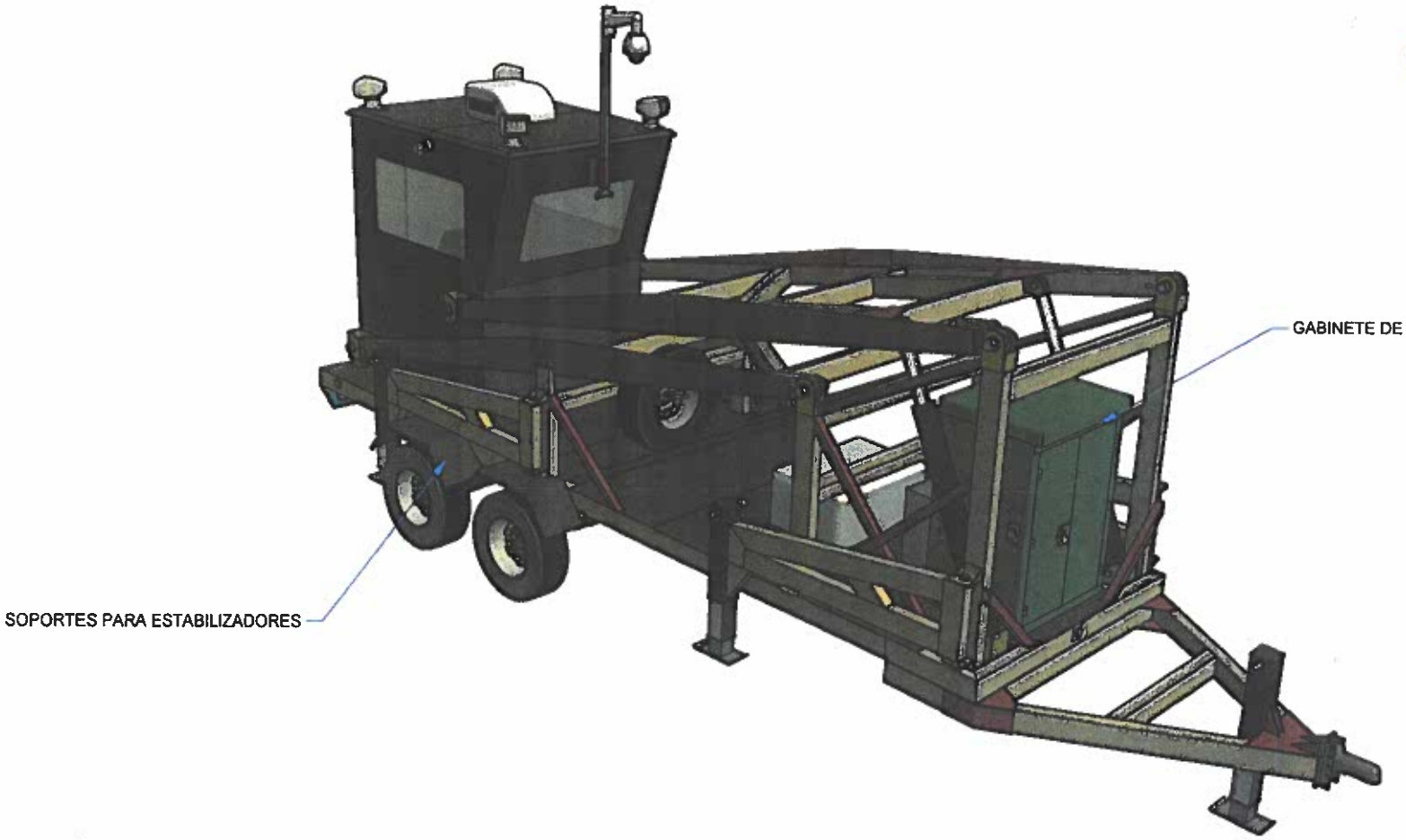

TOLERANCIAS GENERALES	
AMENOS QUE SE ESPECIFIQUE LO CONTRARIO:	
ANGULO	±0.5°
FILETES DE SOLDADURA	+1.5mm/-0mm
RADIOS DE ESQUINAS	±0.8mm
TOLERANCIAS GENERALES	±5mm
1 LUGAR DECIMAL	±2.5mm
2 LUGARES DECIMALES	±0.8mm
3 LUGARES DECIMALES	±0.3mm

* PLANO DE CARACTER INDICATIVO, SOLO VALIDO PARA PRODUCCION SI CUENTA CON SELLO POR PARTE DEL AREA DE INGENIERIA.

HOJA	5 DE 7
PESO:	N/D

DHAPSA
CORPORATION

@Copyright 2012 DHAP,S.A
QUEDA PROHIBIDO SU REPRODUCCION PARCIAL O TOTAL EMITIDA POR CUALQUIER MEDIO SIN LA AUTORIZACION ESCRITA DE CONSTRUCTORA DHAP, S.A.

PROYECCION DE TERCER ANGULO

DISEÑO	DHAP. S.A.	SIZE ACOT.: mm	FECHA: 08/01/2018
DIBUJO	M.E.R.M.	SCALE S/E	NO. DE PLANO: L-18-04
REVISO	L.L.CH.		REV:
APROBO	J.L.O.		

PROYECTO: TORRE MOVIL DE VIGILANCIA

TITULO: ARREGLO DE ACABADOS.iam

No. PARTE: L1804

C:\LICITACIONES\L-19-13 TORRE DE VIGILANCIA ALTUM\L-19-13 TORRE DE VIGILANCIA.idw

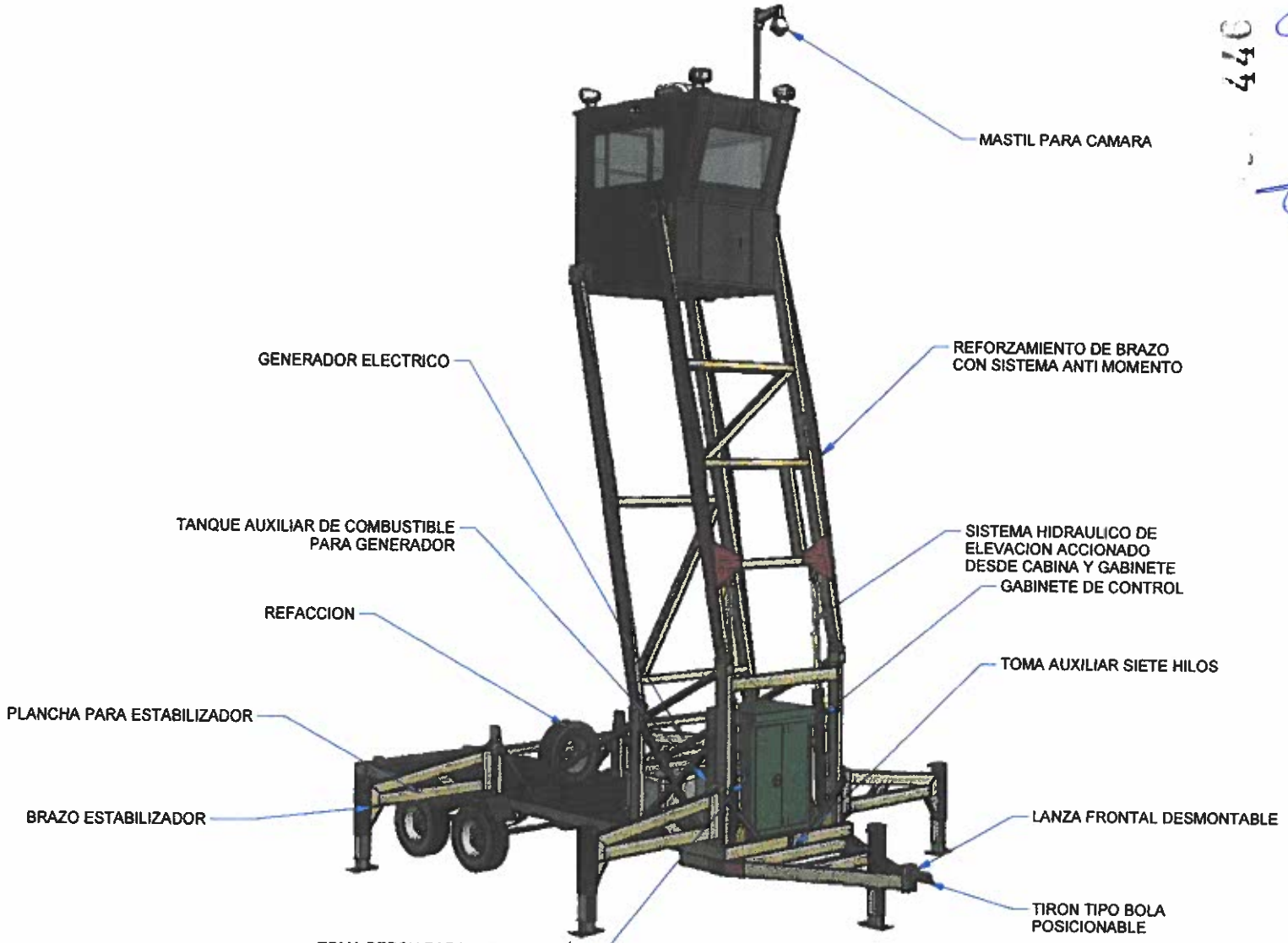

TOLERANCIAS GENERALES	
AMENOS QUE SE ESPECIFIQUE LO CONTRARIO:	
ANGULO	±0.5°
FILETES DE SOLDADURA	+1.5mm/-0mm
RADIOS DE ESQUINAS	±0.8mm
TOLERANCIAS GENERALES	±5mm
1 LUGAR DECIMAL	±2.5mm
2 LUGARES DECIMALES	±0.8mm
3 LUGARES DECIMALES	±0.3mm

* PLANO DE CARACTER INDICATIVO, SOLO VALIDO PARA PRODUCCION SÍ CUENTA CON SELLO POR PARTE DEL AREA DE INGENIERIA.

HOJA	4 DE 7
PESO:	N/D

DHAPSA
CORPORATION

©Copyright 2012 DHAP,S.A
QUEDA PROHIBIDO SU REPRODUCCION PARCIAL O TOTAL EMITIDA POR CUALQUIER MEDIO SIN LA AUTORIZACION ESCRITA DE CONSTRUCTORA DH...

PROYECCION DE TERCER ANGULO

DISEÑO	DHAP. S.A.	PROYECTO:	TORRE MOVIL DE VIGILANCIA
DIBUJO	M.E.R.M.	TITULO:	ARREGLO DE ACABADOS-2.iam
REVISO	L.L.CH.	No. PARTE:	L1813
APROBO	J.L.O.	SIZE ACOT.: mm	FECHA: 08/01/2018
		SCALE S/E	NO. DE PLANO: L-19-13 REV:

C:\LICITACIONES\L-19-13 TORRE DE VIGILANCIA ALTUMIL-19-13 TORRE DE VIGILANCIA.idw

REV.04

FO-IND-006

1913

NISSAN

Innovation that excites

2019 VERSA

SPOILER TRASERO CON LUZ DE FRENO LED

NUEVO DISEÑO DE RINES DE ALUMINIO DE 16"

PANTALLA TÁCTIL DE 7" CON APPLE CARPLAY™ Y ANDROID AUTO™

ASIENTOS FORRADOS CON PIEL

EL AUTO QUE LO TIENE TODO, INCLUYENDO DUEÑOS FELICES

447

1912

EQUIPAMIENTO	SENSE TM/TA	ADVANCE TM/TA	EXCLUSIVE TA
Interior			
Aire acondicionado	•	•	•
Asientos y vista de puertas forrados con piel	-	•	•
Asiento del conductor con ajuste de altura	-	•	•
Asientos delanteros y traseros (2) con cabeceras ajustables	•	•	•
Asiento trasero abatible 60/40	•	•	•
Consola central con portavasos delanteros (2)	•	•	•
Cristales eléctricos con apertura de un solo toque (conductor)	•	•	•
Desempañador trasero con temporizador	•	•	•
Espejo de vanidad para conductor y pasajero	•	•	•
Luz en cajuela	•	•	•
Revistero y portabotellas en puertas delanteras	•	•	•
Cierre centralizado de seguros	•	•	•
Seguros eléctricos sensibles a la velocidad	•	•	•
Sistema de audio AM/FM/CD/MP3/Aux In/USB/iPod® Ready y 4 bocinas	•	•	•
Sistema de audio con pantalla a color de 5" CVCA	-	•	-
Sistema de audio con pantalla táctil 7" Apple Carplay™ y Android Auto™	-	-	•
Tacómetro	•	•	•
Tapetes	•	•	•
Tomacorriente de 12 V	•	•	•
Volante forrado con piel/con ajuste de altura	-/•	-/•	•/•
Exterior			
Defensas al color de la carrocería	•	•	•
Manijas de puerta cromadas	•	•	•
Espejos exteriores abatibles al color de la carrocería	•	•	•
Espejos exteriores con ajuste eléctrico	•	•	•
Faros de halógeno	•	•	•
Faros de niebla	-	•	•
Limpiaparabrisas intermitente/con velocidad variable	•/•	•/•	•/•
Luces direccionales en espejos	-	-	•
Spoiler con luz de freno LED	-	•	•
Confort y tecnología			
Botón de encendido y apagado de motor (ligado a llave inteligente)	•	•	•
Computadora de viaje con doble odómetro, consumo de combustible y medidor de autonomía	•	•	•
Controles de audio al volante	•	•	•
Controles de Velocidad Crucero	-	-	•
Llave inteligente Key® con función de apertura/cierre de puertas/cajuela y alarma de pánico	•	•	•
Sistema de manos libres (Bluetooth®)	•	•	•
USB carga rápida	•	•	•
Cámara de reversa	-	•	•
Seguridad activa y pasiva			
Alarma a control remoto con inmovilizador	•	•	•
Bolsas de aire frontales	•	•	•
Cinturones de seguridad delanteros retráctiles de 3 puntos (ELR)	•	•	•
Cinturones de seguridad traseros retráctiles de 3 puntos (3) (A-ELR)	•	•	•
Sistema de anclaje para silla de bebé en asiento trasero (ISO-FIX)	•	•	•
Sistema de Frenado Antibloqueo (ABS), Distribución Electrónica de Frenado (EBD) y Asistencia de Frenado (BA)	•	•	•
Triángulo de seguridad	•	•	•

ESPECIFICACIONES	SENSE TM	SENSE TA	ADVANCE TM	ADVANCE TA	EXCLUSIVE TA
Motor			HR16DE		
Desplazamiento (L)			1.6		
Número y disposición de cilindros			4 L		
Pistón, diámetro y carrera (mm)			78 x 83.6		
Número de válvulas			4 por cilindro		
Potencia neta (hp @ rpm)			106 @ 5,600		
Torque neto (lb-pie @ rpm)			105 @ 4,000		
Sistema de alimentación de combustible			Inyección Secuencial Multipunto		
Relación de Compresión			9.8:1		
Transmisión					
Tipo	Manual de 5 vel.	Automática de 4 vel.	Manual de 5 vel.	Automática de 4 vel.	Automática de 4 vel.
Relación de engranajes					
1a.	3.727	2.861	3.727	2.861	2.861
2da.	2.048	1.562	2.048	1.562	1.562
3ra	1.393	1	1.393	1	1
4ta.	1.029	0.697	1.029	0.697	0.697
5ta.	0.821	-	0.821	-	-
Reversa	3.545	2.31	3.545	2.31	2.31
Relación final	4.067	4.081	4.067	4.081	4.081
Suspensión					
Delantera			Independiente tipo Mc Pherson con barra estabilizadora		
Trasera			Eje semirrígido con barra estabilizadora		
Llantas					
Llanta	185/65 R15			195/55 R16	
Llanta de refacción			Acero R15"		
Rines					
Rines	Aluminio 15"			Aluminio 16"	
Frenos					
Sistema ABS, BA y EBD			Estándar		
Delanteros			Disco		
Traseros			Tambor		
Dirección					
Tipo			Asistida eléctricamente sensible a la velocidad del vehículo		
Sistema eléctrico					
Batería (amperes-hora)			47		
Tipo de batería			T4 (LBT)		
Alternador (amperes)			90		
Tipo de encendido			Electrónico		
Dimensiones exteriores (mm)					
Largo			4,492		
Ancho			1,695		
Alto	1,509			1,507	
Distancia entre ejes			2,600		
Entrevía delantera	1,480			1,470	
Entrevía trasera	1,485			1,475	
Dimensiones interiores (mm)					
Altura de asiento a techo (del./tras.)			1,011/930		
Espacio para piernas (del./tras.)			1,062/940		
Espacio para caderas (del./tras.)			1,222/1,173		
Espacio para hombros (del./tras.)			1,312/1,318		
Capacidades (L)					
Tanque de combustible			41		
Capacidad de cajuela			460		
Peso (kg)					
Peso vehicular	1057.7	1068.2	1069.6	1080.1	1081.2
Peso bruto vehicular			1,528.0		
Rendimiento de combustible Rm/L*					
Ciudad	15	14.6	15	14.6	14.6
Carretera	21.1	20.9	21.1	20.9	20.9
Combinado	17.2	16.9	17.2	16.9	16.9
Tipo de combustible recomendado			Regular		

* Aplica • No aplica.

PRUEBA NISSAN · VIVE A CASA · Garantía Nissan

*La información sobre rendimiento de combustible se refiere al valor que se obtuvo en condiciones controladas de laboratorio, que pueden no ser reproducibles ni obtenerse en condiciones y hábitos de manejo convencional, debido a condiciones climatológicas, combustible, condiciones topográficas y otros factores. Nissan Mexicana, S.A. de C.V. se reserva el derecho de efectuar cualquier modificación sin previo aviso con respecto a colores, equipos o especificaciones detalladas en este folleto o descontinuar la producción de un modelo determinado. Los colores de los vehículos entregados podrán diferir ligeramente de los que figuran en este folleto. Las versiones aquí mostradas son las únicas aprobadas y certificadas por Nissan Mexicana, S.A. de C.V. para este modelo, conforme a las condiciones y requerimientos del mercado. Los accesorios mostrados en este catálogo se venden por separado. Consulta nivel de equipamiento y disponibilidad por versión con tu Distribuidor Autorizado Nissan.

MUCHAS MANERAS DE VIVIRLO (COLORES EXTERIORES)

BLANCO PERLADO · PLATA · NEGRO · CAFÉ ACERO · AZUL COBALTO · ROJO METÁLICO · GRAFITO

442

JOMTEL
TELECOMUNICACIONES S.A. DE C.V

1911

SISTEMA DE SEÑALIZACIÓN VISUAL Y ACÚSTICA TECNOLOGÍA L E D SOLARIS S2® COTIZACION PARA SEDAN

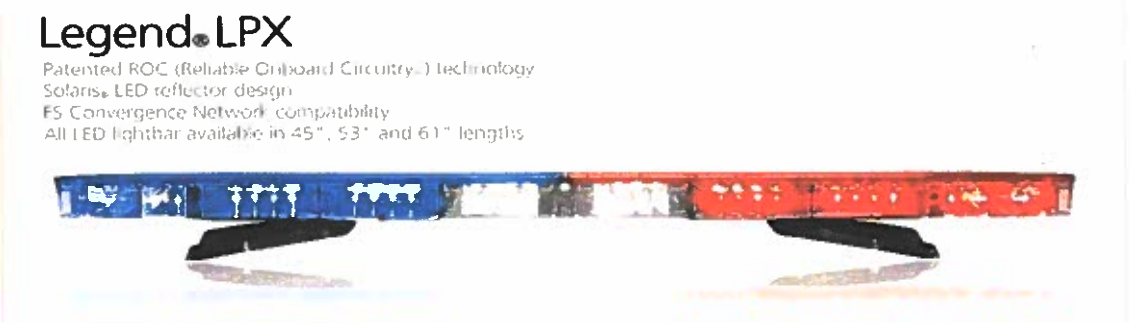

BARRA DE LUCES CON CONTROL DE LUCES
MARCA FEDERAL SIGNAL
MODELO LPX45-DISCRETE
44. 5" (113.0 CMS.) DE LARGO, 11.2" (28.4 CMS.) DE ANCHO, 2.5" (6.4 CMS.) DE ALTURA. UN NIVEL, PERFIL BAJO, CON PROYECCIÓN DE LUZ A 360°, TOTALMENTE AERODINÁMICA.
SISTEMA DE MONTAJE IRROMPIBLE PERMANENTE, ANTIOXIDANTE Y RESISTENTE A VIBRACIÓN, CON BASES A JUSTABLES CORREDIZAS SEGÚN DIMENSIÓN DE TOLDO DE VEHÍCULO.
BASE DE ALUMINIO EXTRUÍDO Y ANODIZADO, HERRAJES DE SUJECIÓN Y TORNILLERÍA ANTIÓXIDO.
CUBIERTA A BASE DE DOMOS DE POLICARBONATO INYECTADO DE ALTA RESISTENCIA EN DOS SECCIONES.
SISTEMA DE SELLADO POR EMPAQUE PERIMETRAL Y TORNILLERÍA PARA EVITAR FILTRACIÓN DE HUMEDAD Y POLVO, ASÍ COMO PARA FACILITAR SU SERVICIO.
COMPONENTES INTERNOS DE ÚLTIMA TECNOLOGÍA A BASE DE CIRCUITOS Y TARJETAS ELECTRÓNICAS CON SISTEMAS ÓPTICOS DE GRAN EFICACIA EN PROYECCIÓN DE LUZ DE LED.- DOMOS SUPERIORES EN COLOR ROJO Y AZUL.
- A BASE DE MODULOS DE LEDS GEN III CON REFLECTORES SOLARIS S2 ®, CON PATRONES DE FLASHEO PREPROGRAMADOS. (26 A ELECCIÓN)
- SISTEMA DE DOBLE INTENSIDAD LUMÍNICA PARA PATRULLAJE NOCTURNO.

- ESPECTRO DE PROYECCIÓN DE LUZ MÁS AMPLIO Y MÁS EFICIENTE YA QUE AL SER OBSERVADO TANTO DE MANERA DIRECTA Ó DIAGONALMENTE; LA INTENSIDAD DEL LED PERMANECE SIN CAMBIO.
COMPONENTES INTERNOS DE ÚLTIMA TECNOLOGÍA A BASE DE CIRCUITOS Y TARJETAS ELECTRÓNICAS CON SISTEMAS ÓPTICOS DE GRAN EFICACIA EN PROYECCIÓN DE LUZ DE LED. (NO UTILIZA CABLES DE CONEXIÓN INTERNA)
SISTEMA DE DETENCION EN LA QUE LA BARRA DE LUCES ENCIENDE UNICAMENTE LA MITAD DELANTERA O TRASERA SEGÚN SEA EL CASO. ASI TAMBIEN CONTARA CON UN SISTEMA NOCTURO DONDE LOS LEDS DE LA BARRA DE LUCES TRABAJAN AL 50% DE SU LUMINOSIDAD

CANTIDAD TOTAL DE LEDS: 78 DIODOS DE LED.

CONFIGURACIOND E LA BARRA:

FRONTAL:
2 (DOS) MÓDULOS DE LUZ CON REFLECTORES DE ALTO CROMO A BASE DE **4 LED´S SOLARIS (ULTIMA GENERACION)** DE LUMINOSIDAD INTENSA Y DISPERSA EN COLOR **ROJO** (LUCES PRIMARIAS), SECUENCIALES CON SISTEMA INTELIGENTE DE PRE-PROGRAMACIÓN EN EL INTERIOR DE LA BARRA DE LUZ, CON VISIBILIDAD PERIMETRAL DISTRIBUIDAS EN EL FRENTE DE LA BARRA

2 (DOS) MÓDULOS DE LUZ CON REFLECTORES DE ALTO CROMO A BASE DE **4 LED´S SOLARIS (ULTIMA GENERACION)** DE LUMINOSIDAD INTENSA Y DISPERSA EN COLOR **AZUL** (LUCES PRIMARIAS), SECUENCIALES CON SISTEMA INTELIGENTE DE PRE-PROGRAMACIÓN EN EL INTERIOR DE LA BARRA DE LUZ, CON VISIBILIDAD PERIMETRAL DISTRIBUIDAS EN EL FRENTE DE LA BARRA.

2 (DOS) MÓDULOS DE LUZ PARA **LUCES DE PENETRACIÓN** CON PARÁBOLA DE ALTA REFLECTIVIDAD. MÓDULOS DE 6 LEDS CADA UNO EN COLOR **CRISTAL**. COLOCADAS EN PARTE CENTRAL DE BARRA DE LUZ

LATERAL:
4 (CUATRO) MÓDULOS REFLECTORES DE ALTO CROMO SOLARIS S2 ® A BASE DE 6 LED´S **(ULTIMA GENERACION)** DE LUMINOSIDAD INTENSA, FUNCIÓN INTERMITENTE EN COLOR ROJO (2) / AZUL (4) COLOCADOS A CADA ESQUINA EN FORMA DIAGONAL. LUCES PRIMARIAS DE INTERSECCIÓN

2 (DOS) MÓDULOS DE LUZ PARA **LUCES CALLEJONERAS** CON PARÁBOLA DE ALTA REFLECTIVIDAD. MÓDULOS DE 3 LEDS CADA UNO, COLOCADOS UNA A CADA EXTREMO LATERAL DE LA TORRETA. COLOCADAS UNA A CADA EXTREMO (IZQUIERDA Y DERECHA) DE LA BARRA CON FUCNIÓN INDEPENDIENTE Y / Ó CONJUNTA.

JOMTEL
TELECOMUNICACIONES S.A. DE C.V

1910

POSTERIOR:

3 (TRES) MÓDULOS DE LUZ CON REFLECTORES DE ALTO CROMO A BASE DE **4 LED´S SOLARIS (ULTIMA GENERACION)** DE LUMINOSIDAD INTENSA Y DISPERSA EN COLOR **ROJO**, SECUENCIALES CON SISTEMA INTELIGENTE DE PRE-PROGRAMACIÓN EN EL INTERIOR DE LA BARRA DE LUZ, CON VISIBILIDAD PERIMETRAL DISTRIBUIDAS EN LA PARTE TRASERA DE LA BARRA

3 (TROS DE LUZ CON REFLECTORES DE ALTO CROMO A BASE DE **4 LED´S SOLARIS (ULTIMA GENERACION)** DE LUMINOSIDAD INT**ERSA EN COLOR AZUL** , SECUENCIALES CON SISTEMA INTELIGENTE DE PRE-PROGRAMACIÓN EN EL INTERIOR DE LA BA**UZ**, CON VISIBILIDAD PERIMETRAL DISTRIBUIDAS EN LA PARTE TRASERA DE LA BARRA.

650 Series

Full featured 100-watt remote siren with PA and light control
Integrated microphone and switch controls in handset
Perfect for under-over and dash-top applications

EQUIPO DE SIRENA

MARCA: **FEDERAL SIGNAL**
MODELO: **AS422/65FS**

SISTEMA DE SIRENA Y CAJA DE SWITCHES A CONTROL REMOTO 100 WATTS DE POTENCIA.
CON CIRCUITOS DE ESTADO SÓLIDO Y GENERACIÓN DE TONOS POR MICROPROCESADOR CON 100 WATS DE POTENCIA. MICRÓFONO COM CONTROL DE LUCES UNIMAND INTEGRADO DE USO RUDO PARA VOCEO CON PORTA MICRÓFONO SELECTOR DE TRES TONOS OFICIALES Y CONTINUOS.
CONTROL DE ENCENDIDO.
6 SWITCHES PARA CONTROL DE LUCES D TORRETA.
- INTERCONEXIÓN A RADIO Y AJUSTE DE VOLUMEN.
- OPERA A 12 VCD. 8 A.
TRES TONOS BÁSICOS INTERNACIONALES WALL, YELP
SISTEMA TAP II: CONTROL DE CAMBIOS DE TONO DE SIRENA DESDE EL SWITCH DE ACTIVACIÓN DEL CLAXON DEL VOLANTE DE LA UNIDAD.

BOCINA

MARCA FEDERAL SIGNAL, MODELO TS100N CON 100 WATTS DE POTENCIA DE SALIDA UBICADA AL FRENTE DE LA UNIDAD POR DETRÁS DE LA PARRILLA DEL VEHICULO

EQUIPO COMPLEMENTARIO PARA SEDAN

CONSOLA PARA BOTONERA

- CAJONERA FABRICADA EN LÁMINA CALIBRE 16.
- TAPA FABRICADA EN LÁMINA CALIBRE 14.
- ORIFICIOS PARA BOTONES, SIRENA Y RADIO SEGÚN NECESIDADES DE LA DEPENDENCIA.
- DIMENSIONES DE ACUERDO A LA UNIDAD A INSTALAR.
- ACABADO EN COLOR NEGRO SEMI-MATE CON PINTURA ELECTROSTÁTICA HORNEADA.
- TORNILLERÍA DE ALTA RESISTENCIA CON ACABADO GALVANIZADO.
- FABRICADA CON MÁQUINA LÁSER.
- DISEÑO Y MEDIDA CONFORME AL VEHÍCULO A INSTALAR.

TUMBABURROS TIPO H

- FABRICADO EN TUBO DE ACERO DE 2" DE DIÁMETRO, CAL.16 CON REFUERZO EN PLACA DE ACERO CAL.1/4"
- MONTAJE Y ANCLAJE DIRECTO AL CHASIS Y PUNTOS ESTRUCTURALES
- TORNILLERÍA GALVANIZADA ANTIOXIDANTE
- CAPACIDAD DE EMPUJE DE VEHÍCULOS HASTA DE 3000 KGS. DE PESO.
- 2 (DOS) ANILLETES EN ACERO INTEGRADOS PARA ARRASTRE DE VEHÍCULOS CON PESO DE 3000 KGS. Ó SER REMOLCADO
- HULE DE PROTECCIÓN DELANTERA A LO LARGO DE LA PLACA DE ACERO

456

- ACABADO EN PINTURA ELECTROSTÁTICA EN COLOR NEGRO MATE
- INSTALACIÓN INCLUIDA

1909

CROMÁTICA
DE ACUERDO A ESPECIFICACIONES CON MATERIAL 3M. CARACTERISTICAS SUBSEMUN.
EN VINIL ADHERIBLE 3M GRADO INGENIERÍA, DE ACUERDO AL MANUAL DE IDENTIDAD SUBSEMUN QUE INCLUYE CADA UNA LO SIGUIENTE:
1 NO. ECONÓMICO AÉREO COLOR BLANCO
1 TEXTO AÉREO COLOR BLANCO
3 TEXTO POLICÍA ESCUDO (1 EN COFRE, 2 LATERALES) COLOR BLANCO
4 TEXTO POLICÍA (MUNICIPAL O ESTATAL) 1 TRASERO, 1 PARABRISAS Y 2 LATERALES
3 NO. ECONÓMICO. 1 TRASERO, 2 LATERALES
NO INCLUYE NINGÚN TIPO DE FRANJEADO
PINTURA DE ACUERDO A ESPECIFICACIONES DE LA DEPENDENCIA
TRIÁNGULOS REFLEJANTES Y EXTINTOR

PINTURA
DE ACUERDO A ESPECIFICACIONES CON CALIDAD HORNEADO TIPO AUTOMOTRIZ.

COTIZACION EQUIPOS DE MOTOS

SISTEMA DE SIRENA ELECTRONICA
MARCA FEDRAL SIGNAL
MODELO SCS1000

SIRENA BOCINA COMPACTA PARA MOTOCICLETA. INCLUYE AMPLIFICADOR. ESPECIFICACIONES:
- TONOS MANUAL, WAIL, YELP, AIRHORN Y 2 TONOS.
- 16 TONOS SELECCIONABLES POR INSTALADOR O USUARIO.
- FUNCIONES DE SIRENA CONTROLADAS POR INTERRUPTORES EXTERNOS.
- CONSTRUIDA EN ABS CON FIBRA DE VIDRIO Y ALUMINIO INYECTADO.
- EMPAQUE DE PROTECCIÓN TRASERA PARA EVITAR LA ENTRADA DE AGUA A LOS CIRCUITOS.
- CONECTOR A PRUEBA DE AGUA.
- INCLUYE FUSIBLES EN LA PARTE POSTERIOR CON PROTECCIÓN DE PLÁSTICO.
- CUMPLE CON LAS NORMAS DE COMPATIBILIDAD Y DIRECCIONAMIENTO 95 / 54 / CE.
- POTENCIA: 30 W.

DIMENSIONES: 10.9 X 13.5 X 11.4 CM.

CONTROLADOR DE MOTOCICLETA
MARCA FEDRAL SIGNAL
MODELO 400423301
INTERRUPTOR DE 4 POSICIONES PARA FÁCIL MANEJO DE LUCES Y SIRENA DE MOTOCICLETA.

SISTEMA DE LUCES DELANTERAS
MARCA FEDRAL SIGNAL
MODELO MPS650
4 PIEZAS
LUCES EN COLOR ROJO, AZUL O AMBAR
-6 LED'S DE ALTO DESEMPEÑO.
-FLASHER INTEGRADO.
-25 PATRONES DE DESTELLO.
-AMPLIO ÁNGULO DE ILUMINACIÓN.
-CAPACIDAD DE SINCRONIZACIÓN AUTOMATICA

451

JOMTEL
TELECOMUNICACIONES S.A. DE C.V

-CONSUMO 0.4 AMP.
-CUMPLE CON EL ISO9001-2000

1908

LUZ TELESCÓPICA TRASERA ROJA CON MÁSTIL DE 3 SECCIONES, 15 LEDS EN TECNOLOGÍA SOLA- RIS, FLASHER INTERCONSTRUÍDO PARA 12 VCD.

MODELO: CO400R

MARCA: FEDERAL SIGNAL

ESPECIFICACIONES:
-LUZ TELESCÓPICA TRASERA ROJA
-MÁSTIL DE 3 SECCIONES
-15 LEDS EN TECNOLOGÍA SOLARIS
-FLASHER INTERCONSTRUIDO
-12 VCD
1A

ROTULACIÓN
CARACTERÍSTICAS:
ROTULACIÓN REFLEJANTE GRADO INGENIERÍA DE ACUERDO AL DISEÑO Y CROMÁTICA.

PINTURA
DE ACUERDO A ESPECIFICACIONES

HERRAJES DE LUCES
DE SUJECION DE LUCES FRONTALES Y TRASERAS.
SOPORTE DE MASTIL TELESCOPICO.

452

ECATEPEC

PICK UP RANGER DOBLE CABINA NUEVA 2019 CON EQUIPAMIENTO TIPO PATRULLA

1907

DESCRIPCIÓN	
PICK UP FORD RANGER DOBLE CABINA NUEVA 2019 CON EQUIPAMIENTO TIPO PATRULLA **CARACTERISTICAS:** EXTERIOR: LODERAS TRASERAS. CAJA PICK-UP CON COMPUERTA TRASERA ABATIBLE. DEFENSA DELANTERA EN COLOR NEGRO. DEFENSA TRASERA NEGRA. ESPEJOS LATERALES ABATIBLES MANUALMENTE. ESPEJOS LATERALES MANUALES EN COLOR NEGRO. GANCHOS SUJETA-CARGA EN CAJA PICK-UP, LIMPIAPARABRISAS INTERMITENTES CON VELOCIDAD VARIABLE. LUZ DE FRENO EXTERIOR MONTADA EN LA PARTE SUPERIOR DEL MEDALLÓN TRASERO. MANIJA DE COMPUERTA TRASERA COLOR NEGRO. MANIJAS DE PUERTA EN COLOR NEGRO. MEDALLÓN TRASERO FIJO. PARRILLA EN COLOR NEGRO DE 3 BARRAS.	INTERIOR: AIRE ACONDICIONADO MANUAL. ASIENTOS EN TELA. ASIENTOS DELANTEROS INDIVIDUALES CON DESCANSABRAZOS Y TRASEROS TIPO BANCA CORRIDA CON 2 CABECERAS. CONSOLA CENTRAL LARGA CON DOBLE TAPA. DOS PORTAVASOS Y ESPACIO PARA MONEDAS. CRISTALES DE CONTROL MANUAL. ESPEJO INTERIOR MANUAL. PRE-EQUIPAMIENTO PARA AUDIO, ANTENA Y BOCINAS. TOMAS DE CORRIENTE AUXILIAR DE 12V EN PANEL DE INSTRUMENTOS. TOMA DE CORRIENTE AUXILIAR 12V TRASERA EN CONSOLA CENTRAL. VOLANTE DE POLIURETANO.

453

1906

SEGURIDAD:
SEGUROS A PRUEBA DE NIÑOS EN PUERTAS TRASERAS.
SEGUROS ELÉCTRICOS.
SISTEMA ANTIRROBO PASIVO (INMOVILIZADOR).
BARRAS ANTI-IMPACTO EN PUERTAS.
COLUMNA DE DIRECCIÓN COLAPSABLE.
CABECERAS CON AJUSTE DE ALTURA.
BARRAS DE PROTECCIÓN CONTRA IMPACTOS EN PUERTAS.
CABECERAS INTEGRADAS AL ASIENTO DELANTERO.
CINTURONES DE SEGURIDAD RETRACTILES Y AJUSTABLES.
COLUMNA DE DIRECCIÓN COLAPSABLE DE ABSORCIÓN DE ENERGÍA.
INTERRUPTOR CORTA CORRIENTE DE BOMBA DE GASOLINA.

FUNCIONAL:
TRANSMISIÓN MANUAL DE 5 VELOCIDADES.
FRENOS DE DISCO DELANTEROS Y TRASEROS DE TAMBOR.
TANQUE DE COMBUSTIBLE DE 80 LTS.
16 VÁLVULAS.
INYECCIÓN DE COMBUSTIBLE SECUENCIAL ELECTRÓNICA MULTIPUERTO.
SUSPENSIÓN TRASERA TIPO HOTCHKISS (TRANSMISIÓN DE POTENCIA), CON MUELLES DE HOJAS REFORZADOS Y AMORTIGUADORES INSTALADOS POR FUERA DEL CHASIS.
RINES ACERO 16X7.

TREN MOTRIZ:
MOTOR 2.5L I4.
DESPLAZAMIENTO 2488.5.
RELACIÓN DE COMPRESIÓN 9.7:1.
POTENCIA: 164 HP @ 5,500 RPM.
TORQUE 167 LB @ 4,500 RPM.
BATERÍA 60 AMP/HR.
TRACCIÓN TRASERA 4X2.
SUSPENSIÓN DELANTERA INDEPENDIENTE DE DOBLE HORQUILLA.
BARRA ESTABILIZADORA FRONTAL CON AMORTIGUADORES DE GAS Y RESORTES HELICOIDALES.
PESO VEHICULAR 1780 KG/PESO VEHICULAR 1858 KG.
LARGO TOTAL 5359MM.
ALTURA TOTAL 1815MM.
ANCHO TOTAL 1850MM.
LARGO DE CAJA PISO 1549MM.
LARGO DE CAJA (PARTE SUPERIOR DE CAJA) 1485MM.
ALTURA DE CAJA 511MM.
ANCHO DE CAJA 1560MM.
VOLUMEN DE CAJA 1.18M3.

VOLUMEN DE CAJA 1.18M3.
ALTURA DE ASIENTO A TECHO DELANTERO 1022MM.
ESPACIO PARA PIERNAS DELANTERO 1058MM.
ESPACIO PARA HOMBROS DELANTERO 1440MM.
ALTURA DE ASIENTO A TECHO SEGUNDA FILA 986MM.
ESPACIO PARA PIERNAS SEGUNDA FILA 902MM.
ESPACIO PARA HOMBROS SEGUNDA FILA 1430MM.
ESPACIO PARA RODILLAS SEGUNDA FILA 39MM.
RELACIÓN DE EJE TRASERO 5.3.
CAPACIDAD DE VADEO (CAPACIDAD DEL VEHÍCULO PARA TRASLADARSE POR CAUSAS DE AGUA) 80CM.
DESPEJE MÍNIMO DEL SUELO 232MM.
DISTANCIA ENTRE EJES 3220MM.

CAPACIDADES:
ALTERNADOR 95 AMP.
BATERÍA LIBRE DE MANTENIMIENTO 12V/550AMP/60AMP-HR.
CAPACIDAD DE CARGA 1,420 KG.
PESO BRUTO VEHICULAR 3,200 KG.
TANQUE DE COMBUSTIBLE 80 L.

EQUIPO ESPECIAL DE PATRULLA:

BARRA DE LUCES CON CONTROL DE LUCES
MARCA FEDERAL SIGNAL
MODELO LPX45-00009

BARRAS DE LUCES CON LA NUEVA TECNOLOGÍA BAJO PERFIL CON DISEÑO LINEAL Y EXCELENTE ILUMINACIÓN
LA TECNOLOGÍA ROC ELIMINA EL 85% DE CABLEADO INTERNO DE LA BARRA
FÁCIL CONFIGURACIÓN DE LUCES
NUEVO SISTEMA DE CABLEADO POSITIVO, NEGATIVO Y CONECTOR RJ45 QUE SIMPLIFICA LA INSTALACIÓN A UNA INTERFAZ DE CONEXIÓN.
ILUMINACIÓN DE 360º Y 90º EN ÁNGULOS CRÍTICOS.
CAPACIDAD DE SIGNAL MASTER (CONTROL DE TRAFICO) INTERCONSTRUIDO
3 MODOS DE OPERACIÓN Y HASTA 26 PATRONES DE DESTELLOS PRE PROGRAMADOS.
INTENSIDAD DE LUZ AJUSTABLE.
LIBRE DE MANTENIMIENTO CON LAS SIGUIENTES

ECATEPEC

1904

CARACTERÍSTICAS:
HORIZONTAL CON MÓDULOS DE LEDS ATORNILLADOS , Y DENTRO DE LA BARRA EN MODO SOLARIS/ROC
(NO SE ACEPTAN LUCES EXTERIORES)
18 MÓDULOS DE LEDS (78 LEDS)
DISTRIBUIDOS DE LA SIGUIENTE FORMA
4 MÓDULOS ESQUINEROS DE 6 LEDS C/U ROJO/AZUL EN LA PARTE FRONTAL Y ROJO/AZUL EN PARTE TRASERA.
4 MÓDULOS DE 4 LEDS DE C/U ROJO/AZUL EN LA PARTE FRONTAL.
6 MÓDULOS ROJO/AZUL DE 4 LEDS C/U EN LA ROJO/AZUL POSTERIOR, 2 LUCES CALLEJONERAS (AL LED), 2 LUCES DE PENETRACIÓN (TD LED). INCLUYE MONTAJE DE PERFORACIÓN O GANCHO.

EQUIPO DE SIRENA
MARCA: **FEDERAL SIGNAL**
MODELO: **AS422/65FS**

SISTEMA DE SIRENA Y CAJA DE SWITCHES A CONTROL REMOTO 100 WATTS DE POTENCIA.
CON CIRCUITOS DE ESTADO SÓLIDO Y GENERACIÓN DE TONOS POR MICROPROCESADOR CON 100 WATS DE POTENCIA.
MICRÓFONO COM CONTROL DE LUCES UNIMAND INTEGRADO DE USO RUDO PARA VOCEO CON PORTA MICRÓFONO
SELECTOR DE TRES TONOS OFICIALES Y CONTINUOS.
CONTROL DE ENCENDIDO. - 2 TONOS.
6 SWITCHES PARA CONTROL DE LUCES D TORRETA.
INTERCONEXIÓN A RADIO Y AJUSTE DE VOLUMEN.
OPERA A 12 VCD. 8 A.
TRES TONOS BÁSICOS INTERNACIONALES WALL, YELP
SISTEMA TAP II: CONTROL DE CAMBIOS DE TONO DE SIRENA DESDE EL SWITCH DE ACTIVACIÓN DEL CLAXON DEL VOLANTE DE LA UNIDAD.

BOCINA
MARCA FEDERAL SIGNAL, MODELO TS100N

100 WATTS DE POTENCIA DE SALIDA UBICADA AL FRENTE DE LA UNIDAD POR DETRÁS DE LA PARRILLA DEL VEHICULO

450

1903

PREPARACIÓN ELECTRICA PARA INSTALACION DE RADIO MOVIL

TUMBABURROS TIPO H

FABRICADO EN TUBO DE ACERO DE 2" DE DIÁMETRO, CAL.16 CON REFUERZO EN PLACA DE ACERO CAL.1/4"
MONTAJE Y ANCLAJE DIRECTO AL CHASIS Y PUNTOS ESTRUCTURALES
TORNILLERÍA GALVANIZADA ANTIOXIDANTE
CAPACIDAD DE EMPUJE DE VEHÍCULOS HASTA DE 3000 KGS. DE PESO.
2 (DOS) ANILLETES EN ACERO INTEGRADOS PARA ARRASTRE DE VEHÍCULOS CON PESO DE 3000 KGS. Ó SER REMOLCADO
HULE DE PROTECCIÓN DELANTERA A LO LARGO DE LA PLACA DE ACERO
ACABADO EN PINTURA ELECTROSTÁTICA EN COLOR NEGRO MATE
INSTALACIÓN INCLUIDA

CROMÁTICA

DE ACUERDO A ESPECIFICACIONES CON MATERIAL 3M. CARACTERISTICAS SUBSEMUN.
EN VINIL ADHERIBLE 3M GRADO INGENIERÍA, DE ACUERDO AL MANUAL DE IDENTIDAD ESTABLECIDO POR EL MUNICIPIO QUE INCLUYE CADA UNA LO SIGUIENTE:
1 NO. ECONÓMICO AÉREO COLOR BLANCO
1 TEXTO AÉREO COLOR BLANCO
3 TEXTO POLICÍA ESCUDO (1 EN COFRE, 2 LATERALES) COLOR BLANCO
4 TEXTO POLICÍA (MUNICIPAL O ESTATAL) 1 TRASERO, 1 PARABRISAS Y 2 LATERALES
3 NO. ECONÓMICO. 1 TRASERO, 2 LATERALES
NO INCLUYE NINGÚN TIPO DE FRANJEADO

457

ECATEPEC

1902.

ROLL BAR

FABRICADO EN TUBO DE ACERO DE 2" DE DIÁMETRO, CAL.16 CON REFUERZO EN PLACA DE ACERO CAL.1/4"
MONTAJE Y ANCLAJE DIRECTO AL CHASIS Y PUNTOS ESTRUCTURALES
TORNILLERÍA GALVANIZADA ANTIOXIDANTE
FABRICACION TIPO JAULA, ES DECIR EN TRES SECCIONES LA PARTE FRONTAL, CON PROTECCION DEL MEDALLON, PASAMANOS EN LA PARTE TRASERA Y SOPORTES PARA SU FIJACIÓN EN PLACA DE ACERO DE ¼ DE PULGADA CON SISTEMA DE ACABADO EN PINTURA ELECTROSTÁTICA EN COLOR NEGRO
INSTALADO EN LA PARTE POSTERIOR DE LA BATEA DE LA UNIDAD

BANCA

FABRICADA EN ACERO DE CON CUBIERTA MULTIPERFORADA, PINTADA EN COLOR NEGRO

458

YAMAHA

1901

MOTOCICLETA MARCA YAMAHA MT03 2019 de 321 cc. que incluye el siguiente equipamiento especial:

- Pintura y Balizamiento
- Equipo Policial (Luces LED'S 4 Módulos, Torreta Telescópica, Sirena y Bocina)
- Parrilla, Defensa y Caja.
- Instalación Equipo arriba mencionado

INFORMACIÓN TÉCNICA	
Motor	Bicilíndrico, 4 tiempos DOHC, 4 válvulas, enfriado por líquido
Cilindrada	321 cc
Diámetro x Carrera	68.0 x 44.1 mm
Encendido	Eléctrico
Transmisión	Toma constante 6 velocidades, cadena
Capacidad de Combustible	14 Litros
CHASIS	
Suspensión Delantera	Horquilla telescópica
Suspensión Trasera	Monoshock
Freno Delantero	Disco hidráulico
Freno Trasero	Disco hidráulico
Neumático Delantero	110/70-17M/C 54H
Neumático Trasero	140/70-17M/C 66H
DIMENSIONES	
Longitud Total	2,090 mm
Ancho Total	745 mm
Altura Total	1,035 mm
Distancia entre Ejes	1,380 mm
Distancia al Suelo	160 mm
Distancia al Asiento	780 mm
Peso Total con Líquidos	165 kg

YAMAHA

1900

Torreta de Luz Led, Modelo LTG1-7 diseñada para Motocicletas, Lente de Fresnell y Domo de Policarbonato, Color Rojo, con Mástil Telescópico de 530 a 930 mm. 12 VDC.
No requiere Fuente de Poder.

Kit de Sirena y Bocina de 50 watts, para Motocicletas, Modelo YEMT 50, incluye Tonos Manual, Wail, Yelp, Hi-Low y Pato Control On-Off, Micrófono/Alta voz con clip para Casco, Controles de Volumen y Protección contra Lluvia y Polvo

Modulo norteamericano de Leds de montaje superficial, modelo STL GZT4RR de 3.6" de largo y 1" de alto ideal para vehículos de Seguridad y Emergencia! Equipado con 4 Leds de 3watts cada uno de 4ta. Generación (Gen IV). Leds fabricados y patentados con tecnología Eclipse Optic Technology. Brillante iluminación con módulos de Led tecnología TIR (TIR Optics). Cumple norma IP67 a prueba de Agua.
Voltaje de operación 12VDC. 26 patrones de destellos disponibles. Dimensiones 9.1cm Largo, 2.5cm Alto, 15.2cm de Ancho Colores : rojo y azul 2 Años de Garantía

1899

CUATRIMOTO MARCA POLARIS MODELO SPORTSMAN 570, 2019 de 577 cc. que incluye el siguiente equipamiento especial:

- Pintura y Balizamiento
- Equipo Policial (Luces LED'S 4 Módulos, Torreta Telescópica, Sirena y Bocina)
- Parrilla, Defensa y Caja.
- Instalación Equipo arriba mencionado

Motor & Transmisión

Tipo Motor	ProStar 567 cc, cilindro individual con árbol de levas individual en la cabeza de 4 tiempos
Cilindrada (cc) / Potencia	44 HP
Alimentación	Inyección electrónica de combustible
Transmisión/Transmisión Final	PVT P/R/N/L/H automática; eje
Modo de transmisión	Tracción real AWD/2WD seleccionable bajo demanda
Refrigeración	Líquido

SUSPENSIÓN

Suspensión delantera	Puntal MacPherson con recorrido de 20.8 cm (8.2 in)
Suspensión trasera	Brazo en A doble, suspensión trasera independiente (IRS) y recorrido de 24.1 cm (9.5 in)

FRENOS

Frenos delanteros/traseros	Disco hidráulico en las cuatro ruedas con palanca individual con freno hidráulico de pedal para las ruedas traseras
Freno de estacionamiento	Transmisión de estacionamiento/palanca manual bloqueable

NEUMÁTICOS / LLANTAS

Neumáticos delanteros / Modelo	25 x 8-12; 489
Neumáticos Traseros / Modelo	25 x 10-12; 489
Llantas	Acero estampado

461

1898

Características

Altura asiento	85.7 cm (33.75 in)
Sistema accesorios	Lock & Ride, almacenamiento en seco delantero de 23 l (6 gal), almacenamiento trasero de 8 l (2 gal)
Dispositivo remolque	555.7 kg (1,225 lb)
Hitch/Type	Receptores estándar de 3.2 cm (1.25 in)
Instrumentación	Indicador completamente digital, Velocímetro, Odómetro, Tacómetro, 2 medidores de recorrido, Cronómetro, Indicador de marcha, Medidor de combustible, Indicador de tracción AWD, Voltímetro, Temperatura del refrigerante, Luz de indicación de temperatura elevada, Reloj, Enchufe de CC
Lighting	Faro de luz alta de 50 W, Luces bajas dobles de 50 W, Luces de frenos dobles/Luces traseros
Homologación	Off-Road

462

POLARIS®

1897

Torreta de Luz Led, Modelo LTG1-7 diseñada para Motocicletas, Lente de Fresnell y Domo de Policarbonato, Color Rojo, con Mástil Telescópico de 530 a 930 mm. 12 VDC.
No requiere Fuente de Poder.

Kit de Sirena y Bocina de 50 watts, para Motocicletas, Modelo VEMT 50, incluye Tonos Manual, Wail, Yelp, Hi-Low y Pato Control On-Off, Micrófono/Alta voz con clip para Casco, Controles de Volumen y Protección contra Lluvia y Polvo

Modulo norteamericano de Leds de montaje superficial, modelo STL GZT4RR de 3.6" de largo y 1" de alto Ideal para vehículos de Seguridad y Emergencia! Equipado con 4 Leds de 3watts cada uno de 4ta. Generación (Gen IV). Leds fabricados y patentados con tecnología Eclipse Optic Technology. Brillante iluminación con módulos de Led tecnología TIR (TIR Optics). Cumple norma IP67 a prueba de Agua.
Voltaje de operación 12VDC. 26 patrones de destellos disponibles. Dimensiones 9.1cm Largo, 2.5cm Alto, 15.2cm de Ancho Colores : rojo y azul 2 Años de Garantía

463

1896

AMBULANCIA RAM 2500 PROMASTER A GASOLINA AUTOMATICA A GASOLINA 2018 NUEVA MODELO SUPER CHIEF

CARACTERISTICAS PRINCIPALES DEL VEHICULO

- Motor (Lt) 3.6
- Número de Cilindros 6
- Potencia (HP @ RPM) 280 @6,400
- Torque (lb/ft @ RPM) 260 @4,175
- Tipo de Combustible Gasolina
- Transmisión Automática
- Número de Velocidades 6
- Ruedas de Tracción Delanteras
- Capacidad tanque de combustible (Lt) 91
- Dirección Hidráulica Electro asistida
- Suspensión delantera tipo Macpherson Strut
- Suspensión trasera Hotchkiss
- Área de carga 11.5 m3
- Capacidad de carga 1,872 kg
- Capacidad de arrastre 2,313 kg
- Largo/ancho/alto 5,182/2,051/2,225 mm
- Peso bruto vehicular 4,037 kg
- Peso vehicular 2,165 kg
- Distancia entre ejes 1.36"
- Largo/ancho/alto de la caja 3,124/1,864/1,930 mm
- RAM PROMASTER 2500 2018 CONTIENE
- Portaplaca
- Estereo
- Gato
- Maneral de gato
- Llave de rueda
- Llanta de refacción
- Antena
- Tapones de rueda (4)
- Tapón de gasolina

RAM

464

ambumedic®

Paredes y techo estarán cubiertos con paneles plastificados Reforzados con Fibra de vidrio y resina poliéster antihumedad totalmente lisos color blanco.

Protecciones perimetrales interiores y vistas interiores seran de vinil acojinado.

Mampara divisoria fabricada en cuadrado de una pulgada entre la cabina del conductor y la cabina de pacientes esta va desde el piso hasta el toldo superior, forrada con triplay de 6 milímetros y sobre este plástico Reforzado con Fibra de vidrio y resina poliéster por ambos lados, con remates de perfil de aluminio, con intercomunicación entre área médica y cabina de manejo pacientes por medio de una ventana corrediza colocada al centro de la pared divisoria.

Mueble vertical con entrepaños y compartimiento inferior con puertas y chapa de seguridad; colocado detrás del asiento del copiloto.

Mueble Medico Integral configuración ALS (Advance Life Support) a todo lo largo y alto del costado izquierdo, fabricado en estructura de acero cal. 18 tratado con pintura electrostática para evitar corrosión, recubierto con madera de 9 mm con tratamiento antihumedad cubiertas con paneles plastificados Reforzados con Fibra de vidrio y resina poliéster antihumedad totalmente lisos color blanco, antibacterial, antihumedad, resistente a impactos y de fácil mantenimiento/limpieza, resistente a solventes.

El mueble medico ALS cuenta con:

- Cinco (5) compartimientos para guardar equipo medico y material de curación fabricados en fibra de vidrio reforzada con resina poliester antihumedad totamente lisos, en color blanco y ocn las equinas redondeadas. Estos incluyen puertas corredizas de lexan de 5mm montadas sobre correderas de aluminio con fieltro para evitar vibraciones de las puertas.
- Un (1) compartimiento para guardar la camilla marina con cinturones de seguridad.

466

ambumedic®

- Una mesa de trabajo con iluminación en LED a la altura del asiento del Jefe de atención.
- Un (1) compartimiento vertical para tanque de oxigeno estacionario Tipo "M" de 3,000 litros, ubicado en la entrada trasera de la Ambulancia para fácil operación de montaje y desmontaje en la recarga de dicho tanque.

Chase long / Banca fija para 2 pasajeros colocada en el costado derecho, fabricada en madera de triplay de 15mm recubierta con paneles plastificados Reforzados con Fibra de vidrio y resina poliéster el cual es resistente al Fuego, es anti micotico, resistente a solventes, de fácil limpieza en color blanco, de 1.80 metros de largo y ancho de 35cm en su base. Esta banca cuenta con la tapa del asiento abatible y acojinado con poliuretano elástico tipo automotriz de 5cm de espesor, tapizado en vinyl de alta resistencia sin costuras y 2 respaldos acojinados con poliuretano elastico tipo automotriz de 5cm de espesor, tapizado en vinyl de alta resistencia sin costuras, tambien cuenta con dos (2) cinturones de seguridad de 3 puntos y seguro tipo "quick conector" grado automotriz. La banca fija cuenta con compartimiento de fácil acceso para guardar la camilla rígida o soporte dorsal y compartimiento para almacenaje

Un asiento de RCP IMPORTADO anatómico abatible con respaldo alto, tapizado en vinil de alta resistencia, cinturón de seguridad de tres puntas grado automotriz con hebilla de acero importado.

Dos portavenoclisis de última generación colocado en el techo, retractil con cintas de velcro para mantener inmóvil las soluciones.

Pasamanos colocado en el techo fabricado de una sola pieza de 1".

Tanque de oxigeno de 3,000lts, importado, fabricado en aluminio, alojado en compartimiento especial. Base para tanque en placa de acero esmaltada con sujetadores de nylon ajustables.

467

1893

ambumedic®

CARACTERÍSTICAS GENERALES DE LA CONVERSIÓN

DESCRIPCION DE LA CONVERSION

Reforzamiento y acorazamiento de la unidad integrado al armazón original del vehículo con TUBULAR DE ACERO de 1 ¾" x ¾" y 1"x 2" en célula 16 reforzado con solera de acero de 3" de ancho de 1/8" de espesor, estos van colocados en ambos costados y en el toldo interior de la unidad, los refuerzos son integrados a los refuerzos estructurales originales de la unidad por medio de soldadura de micro alambre.

INTERIORES

Aislamiento térmico acústico mediante placas de fibra mineral de alta densidad de 2" de espesor con una cara aluminizada en paredes y techo, anti flama y autoextinguible.

Difusor/Condensador reforzado de Aire acondicionado para la cabina de pacientes con capacidad de **32,000 btus** acoplado al aire acondicionado original de la cabina de mando.

Piso en madera de pino de 16mm con tratamiento antihumedad y sobre este cubierta con linóleum ESPECIAL PARA AMBULANCIAS de 2.5mm de espesor, antihongos, no rpoduce compuestos organicos volatiles, con zoclo de 15cm sellado perimetralmente.

485

ambumedic®

Líneas de oxigeno ocultas utilizando manguera de grado medico avalada por la FDA y de acuerdo a ISO 10993 con uniones por medio de niples NPTF de bronce grado medico sin utilizar abrazaderas.

Dos tomas de oxigeno de enchufe rápido colocando una a cada lado incluye flujómetro y humedecedor.

SISTEMA ELECTRICO

Tarjeta electrónica original especial para ambulancias, importada, compuesta por 25 relevadores de 30amp, todos los relevadores cuentan con un LED en color ámbar que se enciende al estar energizado el relevador, 25 fusibles de 20amp protegidos contra ignición, todos los fusibles son monitoreados electrónicamente donde por medio de un LED en color rojo indica que determinado fusible esta abierto, cuenta con 23 salidas con LED indicador en color verde. Medidas de 18cm x 19cm. (esta tarjeta es de diseño y fabricación especial para ambulancias, controla todos los circuitos de manera digital).

Cableado oculto, todo de acuerdo a lo exigido por las normas internacionales KKK-1822F y norma FMVSS (Federal Motor Vehicle Safety Standards) en relación a calibres y codificación por color de cada uno de los cables. Cable anti flama y auto extinguible.

Batería auxiliar de GEL (libre de mantenimiento) con capacidad de 850amp.

Sistema Dual Battery o Aislador de baterías por medio de solenoide de 300 amp. para recargar las dos baterías manteniéndolas en operación independiente para que todos los accesorios y equipo de emergencia estén conectados a la batería adicional y la batería original sea para uso exclusivo del vehículo.

Switch selector de batería original importado reforzado colocado en la cabina. Rango de operación de 315 amps continuos y 450 amps intermitentes. Cumple con la norma NFPA.

468

ambumedic®

Voltímetro digital integrado al panel de control trasero.

Inversor de corriente de 1,000w importado.

Dos contactos dobles de 117v.

Un contacto de 12 voltios tipo encendedor colocado en la mesa de trabajo.

Un toma corriente doble de USB.

Mini controlador delantero compuesto de botones touch con iluminación de los cuales seis son programables para controlar torreta, luces de perimetrales, luces de escena, sirena, etc. Cuenta con microfono PA y retransmision de radio. Dimensiones 6.77" de Largo x 2.43" de Ancho x 1.21" de alto. Las medidas son medidas máximas.

Panel de control trasero por medio de Switches con iluminación colocados en la consola central de la unidad motriz desde donde se controlan los equipos como inversor, extractor, aspirador, luces interiores, aire acondicionado, etc. Los Switches son importados y están fabricados de poli carbonato termoplástico de 20 amps. Resiste hasta 250,000 ciclos.

Seis luces interiores de LED especiales para ambulancia, plafones luminosos fabricados en policarbonato de alto brillo transparente empotrados y colocados en forma uniforme a todo lo largo y ancho del toldo, sujetos firmemente a la estructura, los cuales se activaran al abrir las puertas de la cabina de pacientes o accionar el control en el tablero y prenderán con dos intensidades alto y bajo. Con las siguientes caracteristicas:

- Bajo consumo, solo 1.20amp
- Funcionan a 12v.
- No produce calor
- El blanco frío, incluso la luz, elimina las sombras dentro del vehículo
- Diseño de estado sólido

469

ambumedic®

- Montaje de ranura ultra delgado.
- Libre de mercurio, amigable con el medio ambiente.
- Confiable y resistente
- Angulo de vision a 60°
- Cumple con la norma triple K-A1822-F y AMD 016.
- Cuentan con la prueba de calidad EMI (probado para cumplir o superar la interferencia de radiofrecuencia)

Equipo de señalización visual, auditiva y de comunicación importados que deben contar con certificacion SAE, NFPA, CA TITLE 13 y KKK-1822F :

Una torreta de 49" con 42 módulos cada uno de estos cuenta con 6 LED (CREE LED) con potencia de 4watts cada uno (252 focos de LED de alta potencia), de estos 42 módulos 28 son en color rojo y 12 en color claro. Dimensiones de la torreta : 49.8" de Largo x 12" Ancho x 1.6" de Alto. Voltaje de entrada 12vdc, 15A. resistente a la intemperie y densamente empaquetado. Cuenta con base de aluminio extruido de 1 sola pieza, domos de policarbonato en color cristal resistentes al impacto y UV.

Cuatro plafones LED de 9" x 7" con domos de policarbonato de alta resistencia. Cada uno cuenta con 18 LED de alta potencia 4watts CREE LED en color ROJO con capacidad de iluminacion/ extension a 180°, cuenta con 34 patrones de flasheo, voltaje 12vcd, consumo de corriente 1.5A, resistente a la intemperie, Incluye montaje de superficie de bisel cromado, Dimensiones con Bisel: 7.75" Alto x 10" Ancho x 1" de profundidad. Se colocaran dos a cada lado.

Dos plafones de escena, Uno de ellos en medida de **7" x 3"** con domos de policarbonato de alta resistencia colocando dos a cada lado. Cuenta con 12 LED de alta potencia 4watts CREE LED en color CLARO con capacidad de iluminacion/ extension a 180°, voltaje 12vcd, consumo de corriente 1A, resistente a la intemperie, Incluye montaje de superficie de bisel cromado.

470

ambumedic®

Dimensiones con Bisel: 3.75" Alto x 8" Ancho x 1" de profundidad. COLOCADO AL LADO DERECHO DE LA UNIDAD.

Otro mas 9" x 7" con domos de policarbonato de alta resistencia. Cada uno cuenta con 18 LED de alta potencia 4watts CREE LED en color CLARO con capacidad de iluminacion/ extension a 180°, cuenta con 34 patrones de flasheo, voltaje 12vcd, consumo de corriente 1.5A, resistente a la intemperie, Incluye montaje de superficie de bisel cromado, Dimensiones con Bisel: 7.75" Alto x 10" Ancho x 1" de profundidad. COLOCADO AL LADO IZQUIERDO DE LA UNIDAD.

Luz trasera de carga en en medida de **3" x 3"** Cuenta con 4 LED de alta potencia 4watts en color CLARO voltaje 12vcd, consumo de corriente 1A, Dimensiones: 3.28" Alto x 3.52" Ancho x 3".

Sistema Hide-A-Way el cual consiste en la colocación de Ocho plafones LED con domos de policarbonato en color rojo 4 de ellos y en color claro los 4 restantes.

Cada uno cuenta con 3 LED de alta potencia 4watts CREE LED, con capacidad de iluminacion/ extension a 40°, cuenta con 14 patrones de flaseho, voltaje 12vcd, consumo de corriente 0.75mA, resistente a la intemperie, Incluye bisel de montaje en color negro, Dimensiones con Bisel: 1.05" de Alto x 3.4" de Largo x 1" de profundidad.

Se colocaran dos en la parrilla delantera del vehículo, dos en las salpicaderas delanteras y cuatro mas en las puertas traseras.

Sirena electrónica computarizada de 100 watts, con 21 tonos programables, 6 salidas auxiliares de 3.5A, Botones auxiliares programables como encendido/apagado o momentáneo, capacidad integrada de wigwag de 2 salidas, Todo en 1 unidad (sin relé externo), Interruptor giratorio, Micrófono incluido, Air Horn, Park Kill, capacidad de retransmisión de radio, Botones de volumen retro iluminados LED, Control de volumen, Voltaje 12vcd, Consumo máximo 20 A, Longitud del cable del micrófono: 60cm (2pies), Dimensiones del

471

ambumedic®

modulo de la sirena: 7.4" de Largo x 4.84" de Ancho x 2.53" de alto. Las medidas son medidas máximas.

Una bocina de 100watts con salida de sonido de 124db, dispersión de sonido de 85 grados, Estructura ligera de policarbonato duradero, Diseño compacto para caber detrás de una rejilla, Producto robusto resistente a la intemperie, Impedancia de 11 Ohms, Respuesta de frecuencia de 600- 2700Hz. Imán de neodimio, Dimensiones: 3" de Alto x 7" de Largo x 7" de Ancho.

EQUIPO ELECTRICO CON SISTEMA DE 12v

Alarma de reversa de 95dB.

Una ventila/extractor de 12v de dos velocidades, toma exterior cromada original importada.

EQUIPO ADICIONAL

Estribo trasero para fácil acceso a la unidad, fabricado en acero de alta resistencia tratado con pintura electrostática, incluye en su parte superior una huella antiderrapante.

Colocacion de cristales fijos en las puertas traseras y una ventana corrediza en la puerta lateral deslizable, fabricados en cristal templado filtrasol.

Rotulación de acuerdo a la cromática de la institucion, con material autoadherible marca 3M de acuerdo a como lo marca la NOM.

Un extintor de fuego de 2kg.

EQUIPO MEDICO CONFORME A LA NOM:

Apéndice A Normativo. Las ambulancias terrestres de TRASLADOS, deberán contar como mínimo con:

A.2.1 Reanimadores tipo bolsa con válvula de no re inhalación, con vías de entrada de oxígeno, dispositivo de concentración y válvulas de liberación. En el caso del neonato con bolsa de 250 mililitros, lactante con bolsa de 500 mililitros, pediátrico con bolsa de 750 mililitros y adulto con bolsa de 1000 mililitros, además de mascarillas de tamaños 0, 1, 2, 3, 4 y 5;

472

1877

ambumedic®

A.2.2 Camilla rígida con sistema de sujeción;

A.2.3 Carro camilla NUEVO e IMPORTADO de TIJERA, que cuenta con seis ruedas de uso rudo dos de ellas con freno, incluye base de piso (cuerno) y sujetador al piso así como set de cinturones. MARCA AMBUMEDIC

A.2.4 Esfigmomanómetro aneroide con brazaletes para adulto y pediátrico;

A.2.5 Estetoscopio biauricular;

A.2.6 Equipo de aspiración de secreciones fijo;

A.2.7 Equipo de cánulas oro faríngeas en los tamaños: prematuro, neonatal, infantil, pediátrica y adulto;

A.2.8 Gancho porta suero doble;

A.2.9 Glucómetro o sustituto tecnológico;

A.2.10 Mascarillas con filtro HEPA o N95;

A.2.11 Tanque de oxígeno fijo de por lo menos tres metros cúbicos con manómetro de alta presión, flujómetro con rango entre 2 a 15 litros por minuto y salida para humidificador; (YA VIENE INCLUIDO EN LA CONVERSION)

A.2.12 Tanque de oxígeno portátil tamaño "D" con manómetro, regulador de presión y flujómetro con rango entre 2 a 15 litros por minuto o mayor, y

A.2.13 Termómetro digital o sustituto tecnológico.

A.3 Insumos.

A.3.1 Apósitos, gasas estériles y no estériles;

A.3.2 Cobertores;

A.3.3 Catéteres venosos cortos estériles, para aplicación percutánea de terapia intravenosa periférica de calibres 12 a 24;

A.3.4 Cómodo de plástico

A.3.5 Contenedor rígido de color rojo para material punzocortante, bolsa roja y bolsa amarilla para RPBI;

A.3.6 Desinfectante para manos;

A.3.7 Desinfectante para equipos y superficies;

A.3.8 Equipo desechable para venoclisis con normogotero y micro gotero;

A.3.9 Guantes estériles, no estériles y cubre bocas;

A.3.10 Jabón quirúrgico;

A.3.11 Jeringas desechables de 3, 5, 10 y 20 mililitros y agujas 20 x 32 o 22 x 32;

A.3.12 Jeringas con aguja para insulina;

A.3.13 Ligaduras;

A.3.14 Pato orinal;

A.3.15 Puntas nasales para oxígeno, mascarilla con bolsa reservorio y mascarilla simple; en tamaños adulto y pediátrico;

A.3.16 Riñón;

A.3.17 Sábana

A.3.18 Sondas de aspiración suaves;

A.3.19 Tela adhesiva;

A.3.20 Torundas secas y torundas con alcohol, y

A.3.21 Vendas elásticas de 5, 10, 20 y 30 centímetros de ancho.

473

1876

AMBULANCIA RAM 2500 PROMASTER A GASOLINA AUTOMATICA A GASOLINA 2018 NUEVA MODELO SUPER CHIEF

CARACTERISTICAS PRINCIPALES DEL VEHICULO

RAM

- Motor (Lt) 3.6
- Número de Cilindros 6
- Potencia (HP @ RPM) 280 @6,400
- Torque (lb/ft @ RPM) 260 @4,175
- Tipo de Combustible Gasolina
- Transmisión Automática
- Número de Velocidades 6
- Ruedas de Tracción Delanteras
- Capacidad tanque de combustible (Lt) 91
- Dirección Hidráulica Electro asistida
- Suspensión delantera tipo Macpherson Strut
- Suspensión trasera Hotchkiss
- Área de carga 11.5 m3
- Capacidad de carga 1,872 kg
- Capacidad de arrastre 2,313 kg
- Largo/ancho/alto 5,182/2,051/2,225 mm
- Peso bruto vehicular 4,037 kg
- Peso vehicular 2,165 kg
- Distancia entre ejes 1.36"
- Largo/ancho/alto de la caja 3,124/1,864/1,930 mm
- RAM PROMASTER 2500 2018 CONTIENE
- Portaplaca
- Estereo
- Gato
- Maneral de gato
- Llave de rueda
- Llanta de refacción
- Antena
- Tapones de rueda (4)
- Tapón de gasolina

474

1875

ambumedic®

CARACTERÍSTICAS GENERALES DE LA CONVERSIÓN

DESCRIPCION DE LA CONVERSION

Reforzamiento y acorazamiento de la unidad integrado al armazón original del vehículo con TUBULAR DE ACERO de 1 ¾" x ¾" y 1"x 2" en célula 16 reforzado con solera de acero de 3" de ancho de 1/8" de espesor, estos van colocados en ambos costados y en el toldo interior de la unidad, los refuerzos son integrados a los refuerzos estructurales originales de la unidad por medio de soldadura de micro alambre.

INTERIORES

Aislamiento térmico acústico mediante placas de fibra mineral de alta densidad de 2" de espesor con una cara aluminizada en paredes y techo, anti flama y autoextinguible.

Difusor/Condensador reforzado de Aire acondicionado para la cabina de pacientes con capacidad de **32,000 btus** acoplado al aire acondicionado original de la cabina de mando.

Piso en madera de pino de 16mm con tratamiento antihumedad y sobre este cubierta con linóleum ESPECIAL PARA AMBULANCIAS de 2.5mm de espesor, antihongos, no rpoduce compuestos organicos volatiles, con zoclo de 15cm sellado perimetralmente.

475

ambumedic®

Paredes y techo estarán cubiertos con paneles plastificados Reforzados con Fibra de vidrio y resina poliéster antihumedad totalmente lisos color blanco.

Protecciones perimetrales interiores y vistas interiores seran de vinil acojinado.

Mampara divisoria fabricada en cuadrado de una pulgada entre la cabina del conductor y la cabina de pacientes esta va desde el piso hasta el toldo superior, forrada con triplay de 6 milímetros y sobre este plástico Reforzado con Fibra de vidrio y resina poliéster por ambos lados, con remates de perfil de aluminio, con intercomunicación entre área médica y cabina de manejo pacientes por medio de una ventana corrediza colocada al centro de la pared divisoria.

Mueble vertical con entrepaños y compartimiento inferior con puertas y chapa de seguridad; colocado detrás del asiento del copiloto.

Mueble Medico Integral configuración ALS (Advance Life Support) a todo lo largo y alto del costado izquierdo, fabricado en estructura de acero cal. 18 tratado con pintura electrostática para evitar corrosión, recubierto con madera de 9 mm con tratamiento antihumedad cubiertas con paneles plastificados Reforzados con Fibra de vidrio y resina poliéster antihumedad totalmente lisos color blanco, antibacterial, antihumedad, resistente a impactos y de fácil mantenimiento/limpieza, resistente a solventes.

El mueble medico ALS cuenta con:

- Cinco (5) compartimientos para guardar equipo medico y material de curación fabricados en fibra de vidrio reforzada con resina poliester antihumedad totamente lisos, en color blanco y ocn las equinas redondeadas. Estos incluyen puertas corredizas de lexan de 5mm montadas sobre correderas de aluminio con fieltro para evitar vibraciones de las puertas.
- Un (1) compartimiento para guardar la camilla marina con cinturones de seguridad.

476

1873

ambumedic®

- Una mesa de trabajo con iluminación en LED a la altura del asiento del Jefe de atención.
- Un (1) compartimiento vertical para tanque de oxigeno estacionario Tipo "M" de 3,000 litros, ubicado en la entrada trasera de la Ambulancia para fácil operación de montaje y desmontaje en la recarga de dicho tanque.

Chase long / Banca fija para 2 pasajeros colocada en el costado derecho, fabricada en madera de triplay de 15mm recubierta con paneles plastificados Reforzados con Fibra de vidrio y resina poliéster el cual es resistente al Fuego, es anti micotico, resistente a solventes, de fácil limpieza en color blanco, de 1.80 metros de largo y ancho de 35cm en su base. Esta banca cuenta con la tapa del asiento abatible y acojinado con poliuretano elástico tipo automotriz de 5cm de espesor, tapizado en vinyl de alta resistencia sin costuras y 2 respaldos acojinados con poliuretano elastico tipo automotriz de 5cm de espesor, tapizado en vinyl de alta resistencia sin costuras, tambien cuenta con dos (2) cinturones de seguridad de 3 puntos y seguro tipo "quick conector" grado automotriz. La banca fija cuenta con compartimiento de fácil acceso para guardar la camilla rígida o soporte dorsal y compartimiento para almacenaje

Un asiento de RCP IMPORTADO anatómico abatible con respaldo alto, tapizado en vinil de alta resistencia, cinturón de seguridad de tres puntas grado automotriz con hebilla de acero importado.

Dos portavenoclisis de última generación colocado en el techo, retractil con cintas de velcro para mantener inmóvil las soluciones.

Pasamanos colocado en el techo fabricado de una sola pieza de 1".

Tanque de oxigeno de 3,000lts, importado, fabricado en aluminio, alojado en compartimiento especial. Base para tanque en placa de acero esmaltada con sujetadores de nylon ajustables.

477

1872

ambumedic®

Líneas de oxigeno ocultas utilizando manguera de grado medico avalada por la FDA y de acuerdo a ISO 10993 con uniones por medio de niples NPTF de bronce grado medico sin utilizar abrazaderas.

Dos tomas de oxigeno de enchufe rápido colocando una a cada lado incluye flujómetro y humedecedor.

SISTEMA ELECTRICO

Tarjeta electrónica original especial para ambulancias, importada, compuesta por 25 relevadores de 30amp, todos los relevadores cuentan con un LED en color ámbar que se enciende al estar energizado el relevador, 25 fusibles de 20amp protegidos contra ignición, todos los fusibles son monitoreados electrónicamente donde por medio de un LED en color rojo indica que determinado fusible esta abierto, cuenta con 23 salidas con LED indicador en color verde. Medidas de 18cm x 19cm. (esta tarjeta es de diseño y fabricación especial para ambulancias, controla todos los circuitos de manera digital).

Cableado oculto, todo de acuerdo a lo exigido por las normas internacionales KKK-1822F y norma FMVSS (Federal Motor Vehicle Safety Standards) en relación a calibres y codificación por color de cada uno de los cables. Cable anti flama y auto extinguible.

Batería auxiliar de GEL (libre de mantenimiento) con capacidad de 850amp.

Sistema Dual Battery o Aislador de baterías por medio de solenoide de 300 amp. para recargar las dos baterías manteniéndolas en operación independiente para que todos los accesorios y equipo de emergencia estén conectados a la batería adicional y la batería original sea para uso exclusivo del vehículo.

Switch selector de batería original importado reforzado colocado en la cabina. Rango de operación de 315 amps continuos y 450 amps intermitentes. Cumple con la norma NFPA.

478

1871

ambumedic®

Voltímetro digital integrado al panel de control trasero.

Inversor de corriente de 1,000w importado.

Dos contactos dobles de 117v.

Un contacto de 12 voltios tipo encendedor colocado en la mesa de trabajo.

Un toma corriente doble de USB.

Mini controlador delantero compuesto de botones touch con iluminación de los cuales seis son programables para controlar torreta, luces de perimetrales, luces de escena, sirena, etc. Cuenta con microfono PA y retransmision de radio. Dimensiones 6.77" de Largo x 2.43" de Ancho x 1.21" de alto. Las medidas son medidas máximas.

Panel de control trasero por medio de Switches con iluminación colocados en la consola central de la unidad motriz desde donde se controlan los equipos como inversor, extractor, aspirador, luces interiores, aire acondicionado, etc. Los Switches son importados y están fabricados de poli carbonato termoplástico de 20 amps. Resiste hasta 250,000 ciclos.

Seis luces interiores de LED especiales para ambulancia, plafones luminosos fabricados en policarbonato de alto brillo transparente empotrados y colocados en forma uniforme a todo lo largo y ancho del toldo, sujetos firmemente a la estructura, los cuales se activaran al abrir las puertas de la cabina de pacientes o accionar el control en el tablero y prenderán con dos intensidades alto y bajo. Con las siguientes caracteristicas:

- Bajo consumo, solo 1.20amp
- Funcionan a 12v.
- No produce calor
- El blanco frío, incluso la luz, elimina las sombras dentro del vehículo
- Diseño de estado sólido

473

1870

ambumedic®

- Montaje de ranura ultra delgado.
- Libre de mercurio, amigable con el medio ambiente.
- Confiable y resistente
- Angulo de vision a 60°
- Cumple con la norma triple K-A1822-F y AMD 016.
- Cuentan con la prueba de calidad EMI (probado para cumplir o superar la interferencia de radiofrecuencia)

Equipo de señalización visual, auditiva y de comunicación importados que deben contar con certificacion SAE, NFPA, CA TITLE 13 y KKK-1822F :

Una torreta de 49" con 42 módulos cada uno de estos cuenta con 6 LED (CREE LED) con potencia de 4watts cada uno (252 focos de LED de alta potencia), de estos 42 módulos 28 son en color rojo y 12 en color claro. Dimensiones de la torreta : 49.8" de Largo x 12" Ancho x 1.6" de Alto. Voltaje de entrada 12vdc, 15A. resistente a la intemperie y densamente empaquetado. Cuenta con base de aluminio extruido de 1 sola pieza, domos de policarbonato en color cristal resistentes al impacto y UV.

Cuatro plafones LED de 9" x 7" con domos de policarbonato de alta resistencia. Cada uno cuenta con 18 LED de alta potencia 4watts CREE LED en color ROJO con capacidad de iluminacion/ extension a 180°, cuenta con 34 patrones de flasheo, voltaje 12vcd, consumo de corriente 1.5A, resistente a la intemperie, Incluye montaje de superficie de bisel cromado, Dimensiones con Bisel: 7.75" Alto x 10" Ancho x 1" de profundidad. Se colocaran dos a cada lado.

Dos plafones de escena, Uno de ellos en medida de **7" x 3"** con domos de policarbonato de alta resistencia colocando dos a cada lado. Cuenta con 12 LED de alta potencia 4watts CREE LED en color CLARO con capacidad de iluminacion/ extension a 180°, voltaje 12vcd, consumo de corriente 1A, resistente a la intemperie, Incluye montaje de superficie de bisel cromado,

430

ambumedic®

Dimensiones con Bisel: 3.75" Alto x 8" Ancho x 1" de profundidad. COLOCADO AL LADO DERECHO DE LA UNIDAD.

Otro mas 9" x 7" con domos de policarbonato de alta resistencia. Cada uno cuenta con 18 LED de alta potencia 4watts CREE LED en color CLARO con capacidad de iluminacion/ extension a 180°, cuenta con 34 patrones de flasheo, voltaje 12vcd, consumo de corriente 1.5A, resistente a la intemperie, Incluye montaje de superficie de bisel cromado, Dimensiones con Bisel: 7.75" Alto x 10" Ancho x 1" de profundidad. COLOCADO AL LADO IZQUIERDO DE LA UNIDAD.

Luz trasera de carga en en medida de **3" x 3"** Cuenta con 4 LED de alta potencia 4watts en color CLARO voltaje 12vcd, consumo de corriente 1A, Dimensiones: 3.28" Alto x 3.52" Ancho x 3".

Sistema Hide-A-Way el cual consiste en la colocación de Ocho plafones LED con domos de policarbonato en color rojo 4 de ellos y en color claro los 4 restantes.

Cada uno cuenta con 3 LED de alta potencia 4watts CREE LED, con capacidad de iluminacion/ extension a 40°, cuenta con 14 patrones de flaseho, voltaje 12vcd, consumo de corriente 0.75mA, resistente a la intemperie, Incluye bisel de montaje en color negro, Dimensiones con Bisel: 1.05" de Alto x 3.4" de Largo x 1" de profundidad.

Se colocaran dos en la parrilla delantera del vehículo, dos en las salpicaderas delanteras y cuatro mas en las puertas traseras.

Sirena electrónica computarizada de 100 watts, con 21 tonos programables, 6 salidas auxiliares de 3.5A, Botones auxiliares programables como encendido/apagado o momentáneo, capacidad integrada de wigwag de 2 salidas, Todo en 1 unidad (sin relé externo), Interruptor giratorio, Micrófono incluido, Air Horn, Park Kill, capacidad de retransmisión de radio, Botones de volumen retro iluminados LED, Control de volumen, Voltaje 12vcd, Consumo máximo 20 A, Longitud del cable del micrófono: 60cm (2pies), Dimensiones del

401

ambumedic®

modulo de la sirena: 7.4" de Largo x 4.84" de Ancho x 2.53" de alto. Las medidas son medidas máximas.

Una bocina de 100watts con salida de sonido de 124db, dispersión de sonido de 85 grados, Estructura ligera de policarbonato duradero, Diseño compacto para caber detrás de una rejilla, Producto robusto resistente a la intemperie, Impedancia de 11 Ohms, Respuesta de frecuencia de 600- 2700Hz. Imán de neodimio, Dimensiones: 3" de Alto x 7" de Largo x 7" de Ancho.

EQUIPO ELECTRICO CON SISTEMA DE 12v

Alarma de reversa de 95dB.

Una ventila/extractor de 12v de dos velocidades, toma exterior cromada original importada.

EQUIPO ADICIONAL

Estribo trasero para fácil acceso a la unidad, fabricado en acero de alta resistencia tratado con pintura electrostática, incluye en su parte superior una huella antiderrapante.

Colocacion de cristales fijos en las puertas traseras y una ventana corrediza en la puerta lateral deslizable, fabricados en cristal templado filtrasol.

Rotulación de acuerdo a la cromática de la institucion, con material autoadherible marca 3M de acuerdo a como lo marca la NOM.

Un extintor de fuego de 2kg.

EQUIPO MEDICO CONFORME A LA NOM:

Apéndice A Normativo. Las ambulancias terrestres de TRASLADOS, deberán contar como mínimo con:

A.2.1 Reanimadores tipo bolsa con válvula de no re inhalación, con vías de entrada de oxígeno, dispositivo de concentración y válvulas de liberación. En el caso del neonato con bolsa de 250 mililitros, lactante con bolsa de 500 mililitros, pediátrico con bolsa de 750 mililitros y adulto con bolsa de 1000 mililitros, además de mascarillas de tamaños 0, 1, 2, 3, 4 y 5.

432

1867

ambumedic®

A.2.2 Camilla rígida con sistema de sujeción;

A.2.3 Carro camilla NUEVO e IMPORTADO de TIJERA, que cuenta con seis ruedas de uso rudo dos de ellas con freno, incluye base de piso (cuerno) y sujetador al piso así como set de cinturones. MARCA AMBUMEDIC

A.2.4 Esfigmomanómetro aneroide con brazaletes para adulto y pediátrico;

A.2.5 Estetoscopio biauricular;

A.2.6 Equipo de aspiración de secreciones fijo;

A.2.7 Equipo de cánulas oro faríngeas en los tamaños: prematuro, neonatal, infantil, pediátrica y adulto;

A.2.8 Gancho porta suero doble;

A.2.9 Glucómetro o sustituto tecnológico;

A.2.10 Mascarillas con filtro HEPA o N95;

A.2.11 Tanque de oxígeno fijo de por lo menos tres metros cúbicos con manómetro de alta presión, flujómetro con rango entre 2 a 15 litros por minuto y salida para humidificador; (YA VIENE INCLUIDO EN LA CONVERSION)

A.2.12 Tanque de oxígeno portátil tamaño "D" con manómetro, regulador de presión y flujómetro con rango entre 2 a 15 litros por minuto o mayor, y

A.2.13 Termómetro digital o sustituto tecnológico.

A.3 Insumos.

A.3.1 Apósitos, gasas estériles y no estériles;

A.3.2 Cobertores;

A.3.3 Catéteres venosos cortos estériles, para aplicación percutánea de terapia intravenosa periférica de calibres 12 a 24;

A.3.4 Cómodo de plástico

A.3.5 Contenedor rígido de color rojo para material punzocortante, bolsa roja y bolsa amarilla para RPBI;

A.3.6 Desinfectante para manos;

A.3.7 Desinfectante para equipos y superficies;

A.3.8 Equipo desechable para venoclisis con normogotero y micro gotero;

A.3.9 Guantes estériles, no estériles y cubre bocas;

A.3.10 Jabón quirúrgico;

A.3.11 Jeringas desechables de 3, 5, 10 y 20 mililitros y agujas 20 x 32 o 22 x 32;

A.3.12 Jeringas con aguja para insulina;

A.3.13 Ligaduras;

A.3.14 Pato orinal;

A.3.15 Puntas nasales para oxígeno, mascarilla con bolsa reservorio y mascarilla simple; en tamaños adulto y pediátrico;

A.3.16 Riñón;

A.3.17 Sábana

A.3.18 Sondas de aspiración suaves;

A.3.19 Tela adhesiva;

A.3.20 Torundas secas y torundas con alcohol, y

A.3.21 Vendas elásticas de 5, 10, 20 y 30 centímetros de ancho.

Apéndice B Normativo. Las ambulancias terrestres de **URGENCIAS BÁSICAS**, deberán cumplir con los puntos del Apéndice A Normativo y deberán contar además con:

B.2.1 Collarines rígidos: chico, mediano y grande;

B.2.2 Cánulas nasofaríngeas;

B.2.3 Dispositivo para inmovilizar la cabeza;

B.2.4 Desfibrilador automatizado externo; *

B.2.5 Dispositivo de estabilización pélvica o elemento sustituto;

B.2.6 Estetoscopio de Pinard o sustituto tecnológico;

483

ambumedic®

1866

Diana Roman Hernandez
LUMO FINANCIERA
P R E S E N T E

Por medio de la presente y en atención a su solicitud, me permito cotizarle la siguiente unidad :

"AMBULANCIA NUEVA TIPO II DE **CUIDADOS INTENSIVOS** MARCA AMBUMEDIC MODELO 2019 FABRICADA EN CARGO VAN PROMASTER 2500 MODELO 2019"

CARACTERÍSTICAS GENERALES DE LA CONVERSIÓN

DESCRIPCION DE LA CONVERSION

Reforzamiento y acorazamiento de la unidad integrado al armazón original del vehículo con TUBULAR DE ACERO de 1 ¾" x ¾" y 1"x 2" en célula 16 reforzado con solera de acero de 3" de ancho de 1/8" de espesor, estos van colocados en ambos costados y en el toldo interior de la unidad, los refuerzos son integrados a los refuerzos estructurales originales de la unidad por medio de soldadura de micro alambre.

INTERIORES

Aislamiento térmico acústico mediante placas de fibra mineral de alta densidad de 2" de espesor con una cara aluminizada en paredes y techo, anti flama y autoextinguible.

Difusor/Condensador reforzado de Aire acondicionado para la cabina de pacientes con capacidad de **32,000 btus** acoplado al aire acondicionado original de la cabina de mando.

Piso en madera de pino de 16mm con tratamiento antihumedad y sobre este cubierta con linóleum ESPECIAL PARA AMBULANCIAS de 2.5mm de espesor, antihongos, no rpoduce compuestos organicos volatiles, con zoclo de 15cm sellado perimetralmente.

484

1865

B.2.7 Equipo esterilizado para atención de parto, el cual debe contar por lo menos con:
B.2.7.1 Dos pinzas tipo Rochester
B.2.7.2 Onfalotomo;
B.2.7.3 Tijera tipo Mayo
B.2.7.4 Cinta umbilical o similar
B.2.7.5 Perilla para aspiración
B.2.7.6 Campos quirúrgicos y bata quirúrgica, desechables
B.2.8 Férulas para miembros torácicos y pélvicos;
B.2.9 Oxímetro de pulso;
B.2.10 Sistema de inmovilización pediátrica
B.2.11 Tabla corta con sistema de sujeción o chaleco de extracción.

B.3 Insumos.
B.3.1 Bolsa amarilla para RPBI;
B.3.2 Cánula de Yankauer;
B.3.3 Guía para identificación de materiales peligrosos;
B.3.4 Rastrillo desechable para afeitar;
B.3.5 Sábana térmica
B.3.6 Sábana para quemados
B.3.7 Elementos materiales para clasificación de lesionados (triage).

Apéndice C Normativo. Las ambulancias terrestres de URGENCIAS AVANZADAS, deberán cumplir con los puntos de los Apéndices A y B Normativos, y deberán contar además con:
C.1.1 Desfibrilador-monitor (para registro de signos vitales) y marcapaso externo
C.1.2 Estilete para tubo endotraqueal: neonatal, infantil, pediátrico y adulto;
C.1.3 Estuche de diagnóstico básico (mango, oftalmoscopio con luz, selector de aperturas y lentes, otoscopio con luz y conos reutilizables);
C.1.4 Equipo para infusión intraósea (Bomba de Infusión)
C.1.5 Laringoscopios: tamaño adulto y pediátrico con hojas rectas números 0, 1, 2, 3 y 4, y hojas curvas números 1, 2, 3 y 4;
C.1.6 Micro-nebulizador o sustituto tecnológico;
C.1.7 Pinzas de Magill adulto y pediátrica
C.1.8 Ventilador de traslado pediátrico-adulto.
C.2 Insumos.
C.2.1 Electrodos de parche auto adheribles para adultos y pediátricos, electrodos para marcapasos transcutáneo, compatibles con el equipo desfibrilador existente;
C.2.2 Equipo invasivo para la vía aérea: mascarilla laríngea u otros;
C.2.3 Jalea lubricante hidrosoluble y pasta conductiva para monitoreo electrocardiográfico;
C.2.4 Sondas de Nelaton, Levin y Foley con bolsas para recolección;
C.2.5 Tubos endotraqueales para adulto con globo de alto volumen y baja presión, con válvula conector y escala en milímetros, en calibres números 6.0, 6.5, 7.0, 7.5, 8.0, 8.5 y 9.0, y
C.2.6 Tubos endotraqueales pediátricos sin globo, con válvula conector y escala en milímetros, en calibres números 2.0, 2.5, 3.0, 3.5, 4.0, 4.5, 5.0 y 5.5.

Apéndice D Normativo. Las ambulancias terrestres de CUIDADOS INTENSIVOS, deberán cumplir con los puntos de los Apéndices A, B y C Normativos; además deben contar con:

D.1 Medicamentos.

D.1.1 Neurología:

D.1.1.1 Haloperidol, solución inyectable.

485

SUTPHEN

1864

CAMION MOTOBOMBA CON ESCALA DE 75 FT MARCA SUTPHEN, MODELO SLR75, 2018, NUEVO

PRINCIPALES CARACTERISTICAS DE LA UNIDAD

- CHASIS SUTPHEN
- ESCALA DE 75 FT
- MOTOR CUMMINS ISL 9 450HP DIESEL
- TRANSMISION ALLISON GEN 5
- ALTERNATOR: LEECE NEVILLE 320 AMP
- CABINA CON 6 ASIENTOS: UN CHOFER, UN OFICIAL Y CUATRO TRIPULACION
- ALTO: 11' 9" (3.581 M), LARGO: 37' 10 1/2" (11.543 M) ANCHO EN RUEDAS: 206" (5.232M)
- BOMBA HALE QMAX 1500 GPM 6" SUCTION SINGLE STAGE
- TANQUE DE AGUA DE POLY DE 500 GALONES
- CELULA DE ESPUMA DE 30 GALONES
- DESCARGAS DE 1 – 2.5" DEL LADO DEL CONDUCTOR
- SUCCION DE 1 – 6" DEL LADO DEL CONDUCTOR
- DESCARGAS DE 1 – 2.5" & 1 – 2.5" DEL LADO DEL OFICIAL
- SUCCION DE 1 – 6" DEL LADO DEL OFICIAL
- DESCARGA FRONTAL DE ESPUMA DE 1 – 4"
- GENERADOR SMART POWER DE 10KW
- SIRENA WHELEN 295HFS2 Y FEDERAL Q2B
- ETIQUETAS Y AVISOS EN ESPAÑOL

48

1863

PICK UP FORD F150 XL CREW CAB (DOBLE CABINA) MOTOR V8, TRACCION 4X4 MODELO 2018 ACONDICIONADA CON CARROCERIA ESPECIAL PARA ALOJAR EQUIPOS DE EXTRICACIÓN.

CARACTERISTICAS PRINCIPALES DEL VEHICULO

F-150 XL CREW CAB 4x4 5.0 L V8 2018

- Motor 5.0 L V-8 Ti-VCT con 385 hp y 387 lb pie
- Transmisión automática de 6 velocidades (SelectShift o modo manual)
- Aire acondicionado manual
- Ganchos delanteros de arrastre (4X4)
- Tacómetro
- Frenos de disco ventilados, ABS y EBD (Distribución electrónica de la fuerza de frenado) en las cuatro ruedas
- Faros de encendido automático Ganchos de soporte hechos en acero en la caja pick-up
- Sistema Hill Start Assit
- Paquete de arrastre
- Sistema de tracción 4x4 electrónico con control en el tablero
- Asiento delantero en tela, tipo banca 40/20/40 de ajuste manual, portavasos, descansabrazos y área de almacenamiento bajo el asiento central
- Asiento trasero, tipo banca 60/40, acojinado, en tela y abatible
- Cristales eléctricos con función de bajada y subida en un solo toque del lado del conductor
- Pantalla LCD 4.2 pulgadas en consola central
- Piso de vinilo. **Espejo retrovisor día y noche**
- Alarma perimetral
- **Sistema de entrada remota (dos controles) entrada iluminada y sistema de cerrado automático**
- Sistema de monitoreo de presión de llantas
- Llantas 265/R17 A/T
- Tanque de combustible de 136 litros
- Radio AM/FM/AUX y 6 bocinas
- Sistema Mykey
- Peso vehicular 2,200kgs.
- Capacidad de carga 953 kgs.
- Capacidad de arrastre 4,037 kgs.

ESPECIFICACIONES DE LA CONVERSION

CARROCERIA

- Carrocería fabricada en aluminio y acero al carbón con los compartimientos necesarios para alojar los equipos de extricación, herramientas y equipos de apoyo.

487

1862

EQUIPO ELECTRONICO

✦ Sistema de señalamiento luminoso sobre el techo de la cabina a base de barra de torretas luminosa delantera fabricada en Lexan con bocina para sirena electrónica compuesta de luces callejoneras en ambos extremos y códigos intermitentes.

✦ Sirena electrónica de tonos múltiples, y Bocina con megáfono de 100 watts de salida, la sirena deberá estar conectada al claxon del vehículo para poder realizar cambios de tonos.

✦ Luces grandes de crucero colocadas estratégicamente en la carrocería.

✦ Reflejantes grado barricada de color blanco de 3 pulgadas de ancho colocado a todo lo largo de la caja en la parte inferior

DEFENSA TRASERA

En estribo de lámina antiderrapante de 12 pulgadas reforzada.

PINTURA

General en laca automotriz en color blanco o rojo, de primera calidad.

ROTULACIÓN

Exterior de la unidad de acuerdo al diseño solicitado por el cliente.

HERRAMIENTA MANUAL INCLUIDA

- Dos palas areneras planas
- Dos barretas de acero de 1.50mts de largo por 1 pulgada de diámetro
- Una barrera tipo pata de cabra de 90 centímetros de largo
- Un hacha tipo bombero de 90 centímetros de largo
- Una maceta de 2lb
- Un mazo grande con cabo largo de 90 centímetros

Otros equipos incluidos

- Planta de Luz (generador de corriente) generador de energía eléctrica con capacidad de 5 kw portátil. En el entendido de que este generador se podrá desmontar del compartimiento para ser utilizada en el exterior.
- Dos torres telescópicas plegables con reflectores de led para intemperie y movilidad de 180 grados en los ejes horizontal y vertical.
- Herramienta menor

Equipo de extricación

- Bomba hidráulica y mangueras
- Motor separador
- Motor cortador
- Cilindro telescópico

CHEVROLET AVEO® 2019

CHEVROLET

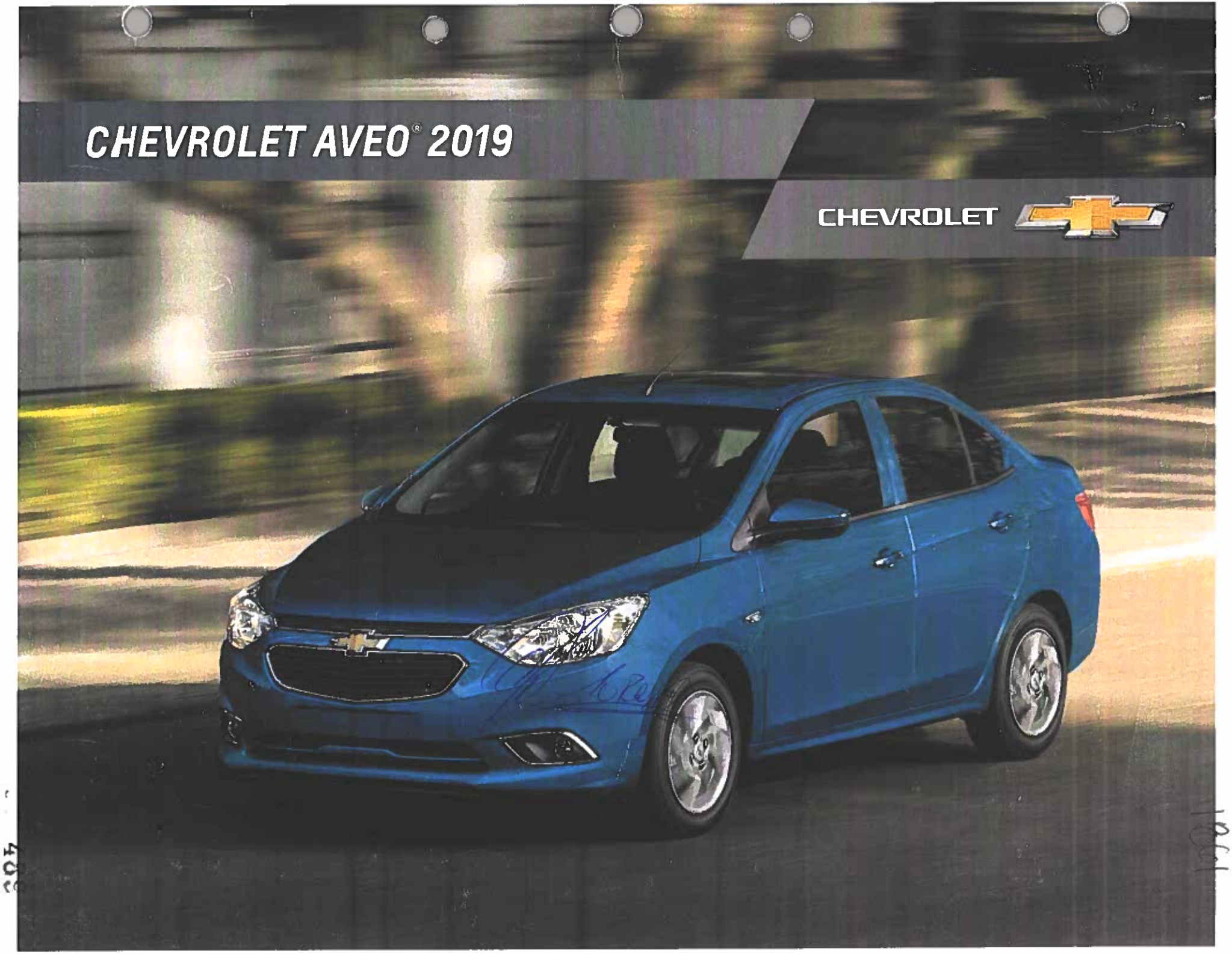

EQUIPAMIENTO/ESPECIFICACIONES TÉCNICAS

CHEVROLET AVEO® 2019

DIMENSIONES EXTERIORES (mm)	
Altura	1,502
Ancho	1,735
Distancia entre ejes	2,500
Largo	4,300

DIMENSIONES INTERIORES (mm)	
COMPARTIMIENTO DELANTERO (mm)	
Altura de asiento a techo	995
Espacio para piernas	1,063
COMPARTIMIENTO TRASERO (mm)	
Altura de asiento a techo	956
Espacio para piernas	873

CAPACIDADES (L)	
Capacidad de cajuela	366
Capacidad de tanque de combustible	39

MOTOR/CHASIS/MECÁNICO
Motor: 4 cilindros, 1.5L MPFI, 16 válvulas, DOHC Potencia: 107 hp @ 6,000 rpm Torque: 104 lb-pie @ 4,000 rpm
Transmisión manual de 5 velocidades Transmisión automática de 4 velocidades con modo manual
Dirección electroasistida
Suspensión delantera tipo McPherson

RENDIMIENTO DE COMBUSTIBLE COMBINADO	
Transmisión manual*	19.7 Km/L
Transmisión automática*	19.3 Km/L

*Consulta especificaciones técnicas de Chevrolet Aveo® MY 2019 en chevrolet.mx o con tu Distribuidor Autorizado Chevrolet. Las marcas Aveo® y Chevrolet® y sus avisos comerciales son propiedad de General Motors, LLC. y General Motors de México, S. de R.L. de C.V. es su licenciataria autorizada en los Estados Unidos Mexicanos. Los frenos ABS están disponibles en todas las versiones de Chevrolet Aveo® MY 2019 y las cuatro bolsas de aire son contenido exclusivo de la versión LTZ. El valor de rendimiento de combustible de 19.7 Km/L es combinado, aplica en versiones manuales A, C y E. El valor de rendimiento de combustible de 19.3 Km/L es combinado, aplica en versiones manuales B, D y F, ambos se obtuvieron en condiciones controladas de laboratorio, que pueden no ser reproducibles ni obtenerse en condiciones y hábitos de manejo convencional, debido a condiciones climatológicas, topográficas, combustible y otros factores. Los valores de rendimiento de combustible y de emisiones de CO_2 fueron obtenidos de conformidad con la metodología establecida en la NOM-163-SEMARNAT-ENER-2013.

	LS TM/TA	LT TM/TA	LTZ TM/TA
EQUIPAMIENTO INTERIOR			
Aire acondicionado con control de temperatura automático	○	●	●
Aire acondicionado con controles manuales	●	○	○
Computadora de viaje con indicador de economía de combustible y temperatura	○	●	●
Controles de audio al volante	○	●	●
Cristal del conductor con función "express down"	○	●	●
Cristales delanteros y traseros eléctricos	●	●	●
Pantalla de 4.2" con Bluetooth® / Aux-In / Radio AM/FM / MP3 y USB	○	●	●
Radio AM/FM, reproductor MP3, entrada para USB, Aux-In y conexión Bluetooth®	●	●	●
Sistema de audio con 4 bocinas	●	●	●
Vestiduras de tela en color negro	●	●	○
Vestiduras de tela en color negro con insertos en tacto piel	○	○	●
Viseras con espejo de vanidad para conductor	●	●	●
Volante de 3 brazos con ajuste de altura	●	●	●
EQUIPAMIENTO EXTERIOR			
Apertura remota desde la llave	○	●	●
Espejos laterales al color de la carrocería con ajuste eléctrico	●	○	○
Espejos laterales al color de la carrocería con ajuste eléctrico y calefactables	○	●	●
Faros de niebla frontales	○	●	○
Faros de niebla frontales con contorno cromado	○	○	●
Quemacocos eléctrico	○	○	●
Rines de acero de 14"	●	○	○
Rines de aluminio de 15"	○	●	●
SEGURIDAD			
2 bolsas de aire frontales para conductor y pasajero	●	●	○
4 bolsas de aire: 2 frontales y 2 laterales para conductor y pasajero	○	○	●
Alarma antirrobo	○	●	●
Anclajes en asiento trasero para asientos infantiles con sistema ISOFIX	●	●	●
Barras de protección lateral en puertas delanteras y traseras	●	●	●
Cinturones de seguridad de 3 puntos para todos los pasajeros y cinturones frontales con pretensionador	●	●	●
Columna de dirección colapsable en caso de impacto frontal	●	●	●
Control de estabilidad StabiliTrak®	○	○	●
Inmovilizador que impide la ignición del motor sin la llave original	●	●	●
Seguros de puertas eléctricos sensibles a la velocidad y seguros para niños en las puertas traseras	●	●	●
Sensores de reversa auditivos para asistencia de estacionado	○	○	●
Sistema de frenado antibloqueo, ABS en las 4 ruedas y Distribución Electrónica de Frenado (EBD)	●	●	●

● Equipamiento de serie ○ No disponible

1

2

3

4

DESTACADOS

1. *Líneas y detalles que lo hacen lucir al máximo.*
2. *Quemacocos eléctrico.*
3. *Amplio espacio interior para disfrutar más tus viajes.*
4. *4 bolsas de aire: 2 frontales y 2 laterales para conductor y pasajero.*

COLORES EXTERIORES

Blanco

Plata Galaxia

Rojo Cereza

Azul Océano

Negro Grafito Metálico

FIND NEW ROADS™

3 AÑOS DE GARANTÍA

Chevrolet México

@ChevroletMexico

ASISTENCIA EN EL CAMINO CHEVROLET

GM

En General Motors de México, S. de R.L. de C.V. (en adelante GMM) mantenemos las técnicas de fabricación de los vehículos en continuo desarrollo por lo que nos reservamos el derecho a hacer cambios a la información contenida en este catálogo en cuanto a los modelos, rendimiento, colores, especificaciones, equipamiento, apariencia y/o accesorios, en cualquier momento y sin previo aviso. Es por ello que le recomendamos que previo a la compra y entrega del vehículo Chevrolet, verifique toda la información con su Distribuidor Autorizado Chevrolet. GMM se reserva el derecho de continuar o descontinuar cualquiera de sus vehículos por el motivo que sea y en cualquier momento del año calendario. Algunas de las fotografías en este catálogo son de uso ilustrativo y pueden mostrar vehículos con equipo opcional o no disponible al momento de venta del vehículo. Favor de consultar el equipamiento de cada paquete en la hoja de especificaciones correspondiente. Garantía de defensa a defensa para vehículos Chevrolet año/modelo 2019: 60,000 km o 3 años, lo que ocurra primero. Consulte términos, condiciones y restricciones en la Póliza de Garantía entregada con cada vehículo nuevo. Para mayores informes acerca de cualquier vehículo Chevrolet o servicio GMM, llame al Centro de Atención a Clientes Chevrolet, en su teléfono 01-800-466-0811 o e-mail a asistencia.chevrolet@gm.com. Las marcas Chevrolet, Aveo, GM y sus respectivos logos y avisos comerciales que se muestran en este catálogo están legalmente registradas y GMM es licenciataria autorizada para su uso en los Estados Unidos Mexicanos. Consulta especificaciones técnicas de Chevrolet Aveo® 2019 en chevrolet.mx o con tu Distribuidor Autorizado Chevrolet. Los valores de rendimiento de combustible (ciudad, carretera y combinado) se obtuvieron en condiciones controladas de laboratorio, que pueden no ser reproducibles ni obtenerse en condiciones y hábitos de manejo convencional, debido a condiciones climatológicas, topográficas, combustible y otros factores. Los valores de rendimiento de combustible y de emisiones de CO_2 fueron obtenidas de conformidad con la metodología establecida en la NOM-163-SEMARNAT-ENER-2013.

YAMAHA

1858

MOTOCICLETA MARCA YAMAHA MODELO MT-07 2018 de 689 cc. que incluye el siguiente equipamiento especial:

- Pintura y Balizamiento
- Equipo Policial (Luces LED'S 4 Módulos, Torreta Telescópica, Sirena y Bocina)
- Parrilla, Defensa y Caja.
- Instalación Equipo arriba mencionado

INFORMACIÓN TÉCNICA	
Motor	4 tiempos, 2 cilindros, refrigerado por líquido, DOHC, inyección electrónica
Cilindrada	689 cc
Diámetro x Carrera	80.0 x 68.6 mm
Encendido	Eléctrico
Transmisión	6 velocidades, toma constante, cadena
Capacidad de Combustible	14 Litros
CHASIS	
Suspensión Delantera	Horquilla telescópica
Suspensión Trasera	Monoshock progresivo
Freno Delantero	Disco doble hidráulico/ABS
Freno Trasero	Disco sencillo hidráulico/ABS
Neumático Delantero	120/70ZR-17M/C 58W
Neumático Trasero	180/55ZR-17M/C 73W
DIMENSIONES	
Longitud Total	2,085 mm
Ancho Total	745 mm
Altura Total	1,090 mm
Distancia entre Ejes	1,400 mm
Distancia al Suelo	140 mm
Distancia al Asiento	805 mm
Peso Total con Líquidos	183 kg